Molteni&C

LIA —
GAMFRATESI 2025

La ricerca concettuale e tecnica di questa poltrona si concentra sull'ariosità. La sua struttura in essenza di rovere, unita a una seduta sospesa tra due estremità e sorretta da un telaio metallico, leggero ma al contempo solido, esprime una sintesi unica di estetica e maestria tecnica.

Il simbolo indica che questo prodotto è dotato di rivestimento sfoderabile. In alcuni casi, il prodotto è sfoderabile, ma solo da personale qualificato; questa evenienza viene evidenziata nelle avvertenze.

Il simbolo indica che il prodotto è disponibile, su richiesta, in versione ignifuga in ottemperanza alle normative BS 5852 e TB 117-2013.
È responsabilità dell'acquirente verificare che il prodotto sia idoneo e conforme ai requisiti richiesti per la destinazione d'uso e alle normative vigenti nel luogo di destinazione e utilizzo del prodotto.

Dimensioni espresse in centimetri. L'azienda si riserva il diritto di apportare modifiche ai modelli senza preavviso. Le informazioni qui riportate sono basate sugli ultimi dati pubblicati a listino.

FINITURE

FINITURA BASAMENTO
antracite

FINITURA BRACCIOLI /
TELAIO PERIMETRALE
rovere caffé

Molteni&C

INFORMAZIONI TECNICHE

BASAMENTO
Struttura metallica verniciata antracite.

INTERNO SEDUTA
Telaio metallico portante con cinghie elastiche sulla seduta.

IMBOTTITURA SEDUTA
Poliuretano schiumato a freddo in stampo e fodera in cotone/fibra poliestere.

BRACCIOLI E TELAIO PERIMETRALE
In legno massello di Frassino (Fraxinus excelsior) tinto.

PIEDI
Materiale plastico.

RIVESTIMENTO ESTERNO SFODERABILE
(Vedi etichetta allegata, specifica del rivestimento).

PRODOTTO DISPONIBILE
IN VERSIONE CONFORME
A TB117 O BS5852

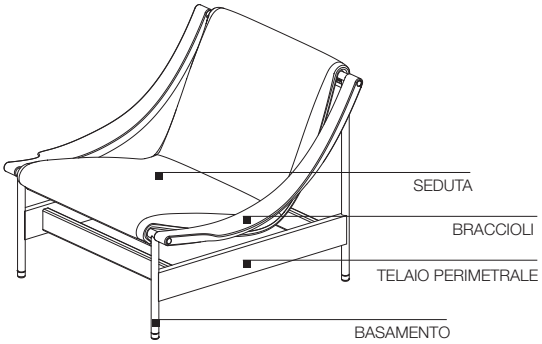

DIMENSIONI

poltrona

LPL1

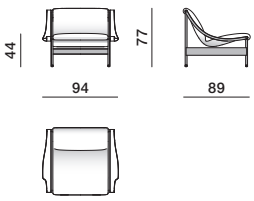

Dimensioni espresse in centimetri. L'azienda si riserva il diritto di apportare modifiche ai modelli senza preavviso. Le informazioni qui riportate sono basate sugli ultimi dati pubblicati a listino.