Molteni&C

ANDROMEDA —
LSM 2025

La madia Andromeda nasce da un progetto di UniFor e LSM e arricchisce a partire dal 2025 anche la collezione Molteni&C. La madia è caratterizzata da quattro vani, con due ante battenti al centro, e un ripiano laterale che arricchisce lo spazio circostante. L'intero prodotto si sviluppa su una sezione di acciaio lucido "a cuspide" con i bordi rastremati. Il basamento è posizionato lungo le due spalle interne, permettendo alla madia di "volare" sospesa sulle due ali laterali. Il top in vetro, infine, arricchisce e armonizza l'intero design, completando il risultato con eleganza e raffinatezza.

SCHEDA TECNICA

REGISTERED DESIGN

2025

moltenigroup.com

Dimensioni espresse in centimetri. L'azienda si riserva il diritto di apportare modifiche ai modelli senza preavviso. Le informazioni qui riportate sono basate sugli ultimi dati pubblicati a listino.

Molteni&C

FINITURE

acciaio inox
e vetro

INFORMAZIONI TECNICHE

STRUTTURA E PIEDINI
Acciaio inox lucido.

TOP
Vetro stopsol retroverniciato nero.

SCHIENALE E FIANCHI INTERNI
Vetro stopsol retroverniciato nero.

RIPIANI INTERNI
Vetro stopsol retroverniciato nero.

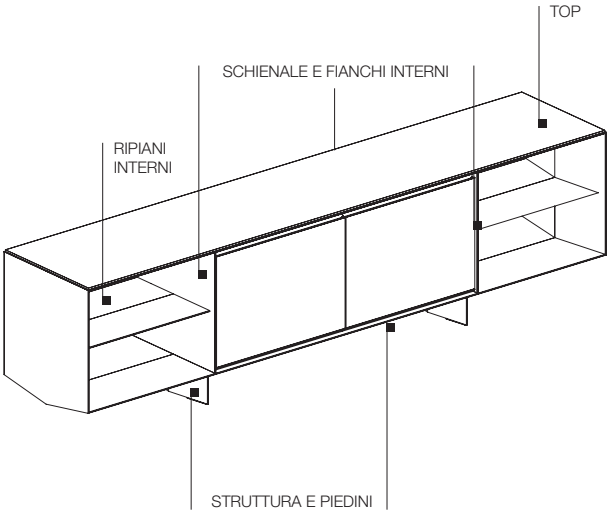

DIMENSIONI

madia

MA26/06

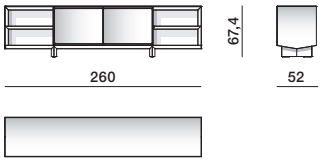

Dimensioni espresse in centimetri. L'azienda si riserva il diritto di apportare modifiche ai modelli senza preavviso. Le informazioni qui riportate sono basate sugli ultimi dati pubblicati a listino.