Molteni&C

ARIAL —
STUDIO KLASS 2024

Valorizzare con eleganza e ricercatezza ogni soluzione progettuale costituisce una consuetudine ricorrente nel meticoloso approccio di Studio Klass. Il nuovo sistema di boiserie e porte Arial si presenta come una modalità raffinata di vestire gli spazi con poesia, un'arte decorativa permeata da un'eleganza senza tempo. Il progetto è curato da Studio Klass, da sempre riconosciuto per l'impegno nel mantenere un dialogo costante tra design, arte e cultura contemporanea. Questo completo sistema di boiserie e porte offre una personalizzazione totale degli spazi, rivolto agli ambienti dove una decorazione elevata e ponderata è apprezzata. L'intento chiaro di Arial è di comunicare la magnificenza e la bellezza del contesto circostante, ponendo sempre al primo posto il comfort e il benessere di chi vive l'esperienza Molteni&C.

Dimensioni espresse in millimetri. L'azienda si riserva il diritto di apportare modifiche ai modelli senza preavviso. Le informazioni qui riportate sono basate sugli ultimi dati pubblicati a listino.

INTRODUZIONE

Il sistema Arial è composto da profili verticali per il fissaggio a muro e da pannelli di rivestimento, disponibili in diverse finiture e dimensioni.
In altezza la combinazione dei diversi pannelli permette di sviluppare soluzioni su misura fino ad un massimo di 4500 mm.
I pannelli di rivestimento possono essere realizzati in larghezza a misura per qualsiasi esigenza progettuale.
Tutti i progetti verranno vagliati dall'Ufficio Tecnico Molteni&C per verificarne la fattibilità e verranno prodotti solo previo ricevimento della conferma d'ordine firmata dal Cliente.

I rilievi, la corretta trasmissione delle misure e le operazioni di montaggio sono totalmente a carico del Cliente.
Prima di procedere al montaggio, verificare l'idoneità della parete su cui deve essere fissato il sistema Arial.
A seconda delle differenti tipologie di parete, il montatore deve individuare il corretto tipo di tassello o sistema di ancoraggio.

*(Non disponibile in presenza di pannello di rivestimento superiore)

Attenzione:
Per le finiture MDi by Inalco e specchio la boiserie deve sempre prevedere la cuspide. La modularità del pannello di rivestimento MDi by Inalco non può superare mm 950 così come la luce della porta singola.

Molteni&C

Vista assonometrica

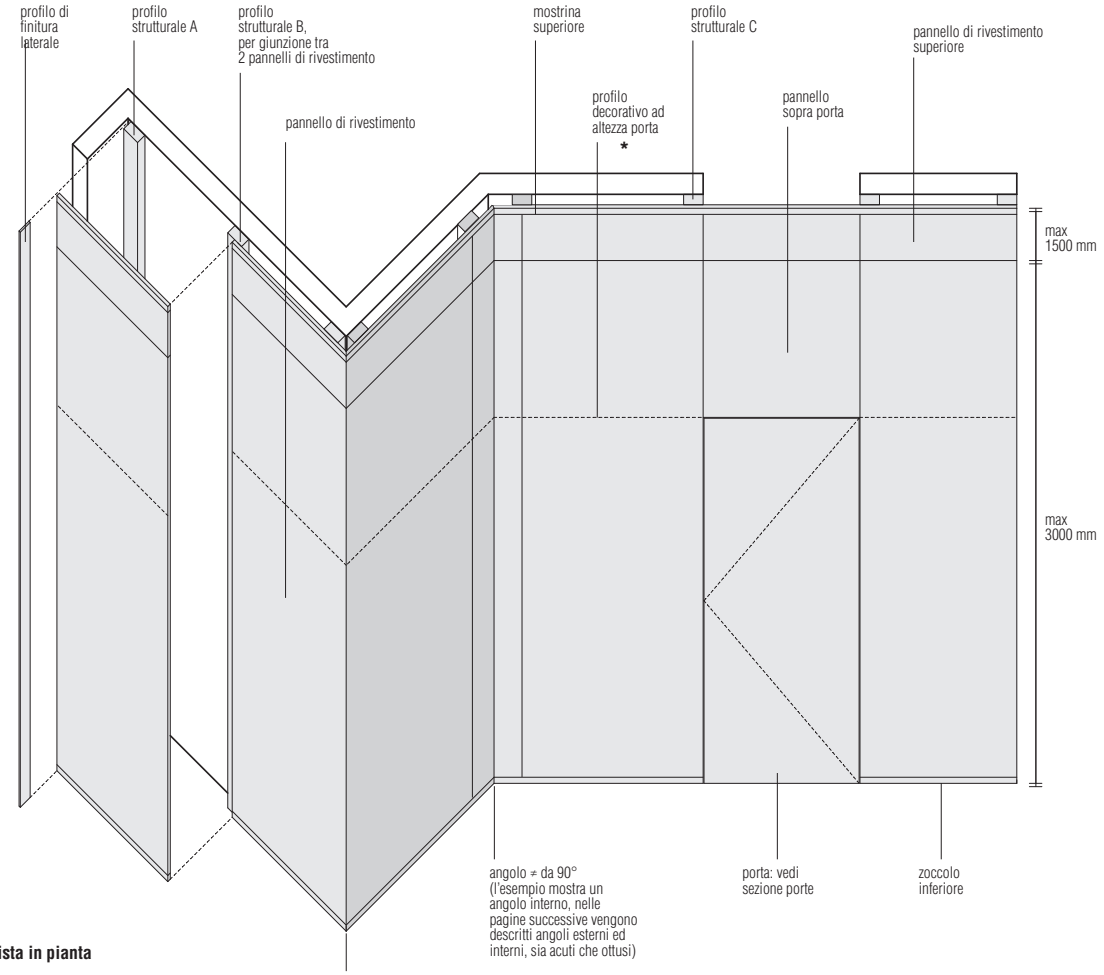

Vista in pianta

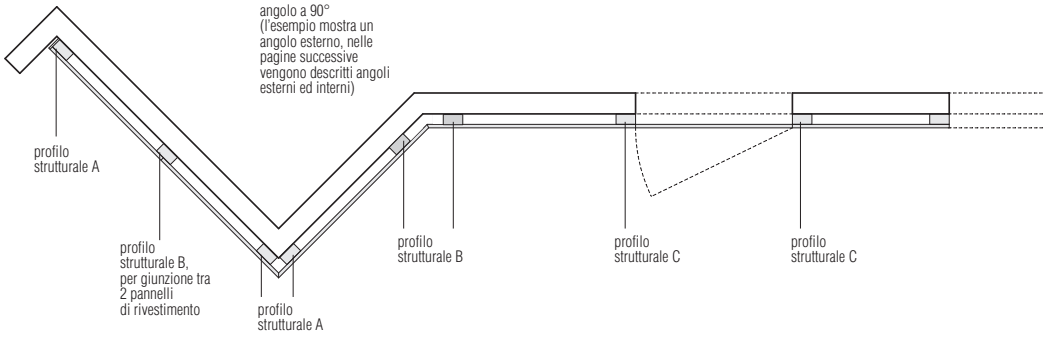

Dimensioni espresse in millimetri. L'azienda si riserva il diritto di apportare modifiche ai modelli senza preavviso. Le informazioni qui riportate sono basate sugli ultimi dati pubblicati a listino.

Molteni&C

FINITURE

finiture		alluminio naturale	peltro / iris	laccato opaco	essenza	tessuto Blend	laccato lucido	MDi by Inalco	specchio
componenti									
profilo strutturale		●							
profili di finitura orizzontali / verticali			●						
zoccolo inferiore / mostrina superiore			●						
pannelli di rivestimento				●	●	●		●	●
porta sp 60	rivestimento interno			●	●	●	●		
	rivestimento esterno			●	●	●	●		
imbotte				●	●	●	●		
coprifili				●	●	●	●		
portale	spalle sp 40			●	●		●	●	
	porta e pannello frontale sp 50			●	●		●	●	
porta sp 60	rivestimenti							●	●
	profili		●						

colori

Laccati opaco / Laccati lucido
BC bianco calce
PE perla
DN duna
PL platino
NE nero
AT antracite
SE senape
SI silice
DO dolomite
AL argilla
MK moka
CZ carta da zucchero
SA sabbia
RU rubino
PX peltro
RX rame
TO tortora
PR petrolio
BG borgogna
LS london sky
SU stardust
ML moonlight
SP spice
PG pine green
AW almond white
IX iris
CP cappuccino
FG forest green
DB dark blue gray
OY oz yellow
LO01 bianco
LO06 grigio chiaro
LO63 piombo

Essenze (sempre con venatura verticale)
RF rovere grafite
RN rovere nero
RC rovere caffè
RS rovere sunrise

Tessuto Blend
Vanilla
Moss green
Olive green
Bark brown
Malachite
Hay
Moon
Storm
River rocks

Altre Essenze Molteni&C (sempre con venatura verticale)
EU eucalipto
RT rovere thermo

considerare maggiorazione + 30%

MDi by Inalco
gray brown
merino white

Dimensioni espresse in millimetri. L'azienda si riserva il diritto di apportare modifiche ai modelli senza preavviso. Le informazioni qui riportate sono basate sugli ultimi dati pubblicati a listino.

COMPOSIZIONE BOISERIE - SOLUZIONE LINEARE CON PORTA A SPINGERE

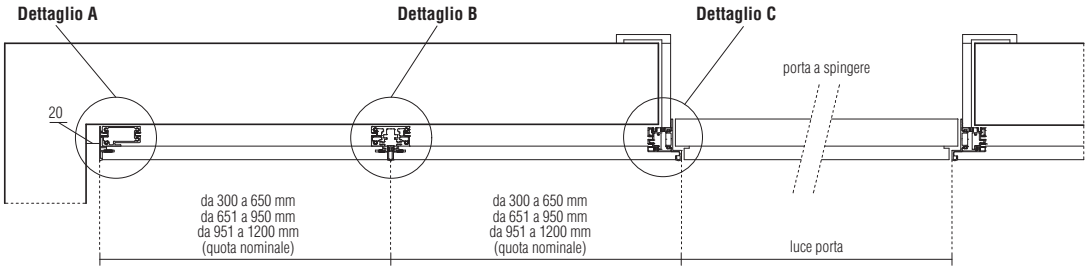

Molteni&C

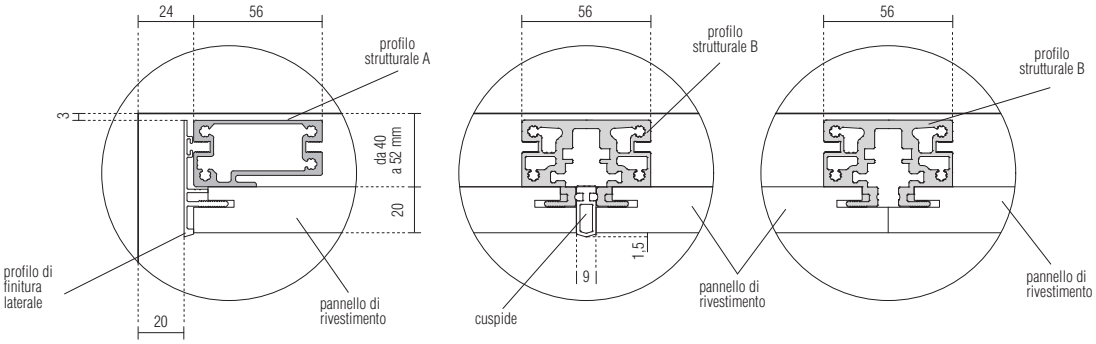

Dettaglio A

Dettaglio B
Opzione 1: con cuspide

Dettaglio B
Opzione 2: senza cuspide sarà visibile la giunzione tra i due pannelli

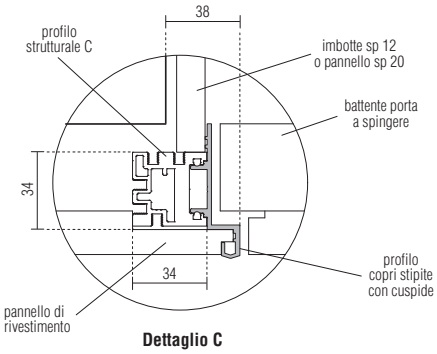

Dettaglio C
Opzione 1: con cuspide

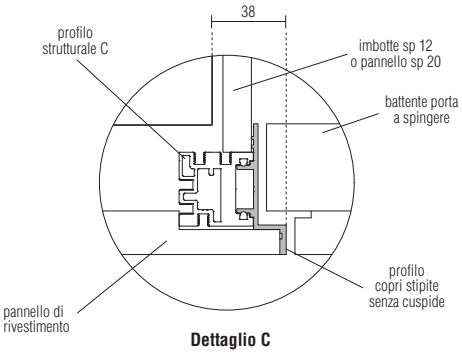

Dettaglio C
Opzione 2: senza cuspide

Dimensioni espresse in millimetri. L'azienda si riserva il diritto di apportare modifiche ai modelli senza preavviso. Le informazioni qui riportate sono basate sugli ultimi dati pubblicati a listino.

COMPOSIZIONE BOISERIE - SOLUZIONE LINEARE CON PORTA A TIRARE

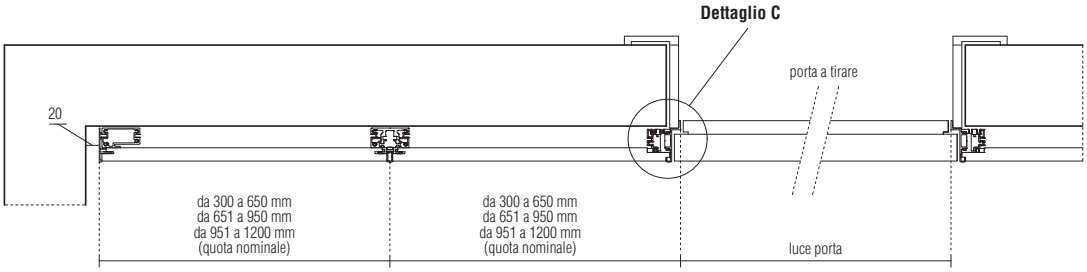

Molteni&C

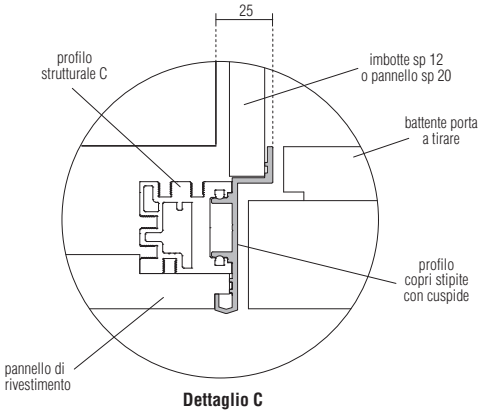

Dettaglio C
Opzione 1: con cuspide

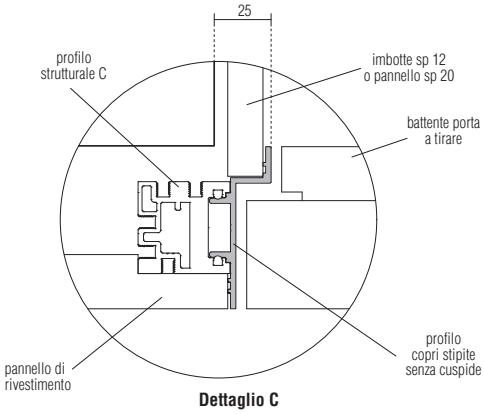

Dettaglio C
Opzione 2: senza cuspide

Dimensioni espresse in millimetri. L'azienda si riserva il diritto di apportare modifiche ai modelli senza preavviso. Le informazioni qui riportate sono basate sugli ultimi dati pubblicati a listino.

COMPOSIZIONE BOISERIE - SOLUZIONI ANGOLARI 90°

Molteni&C

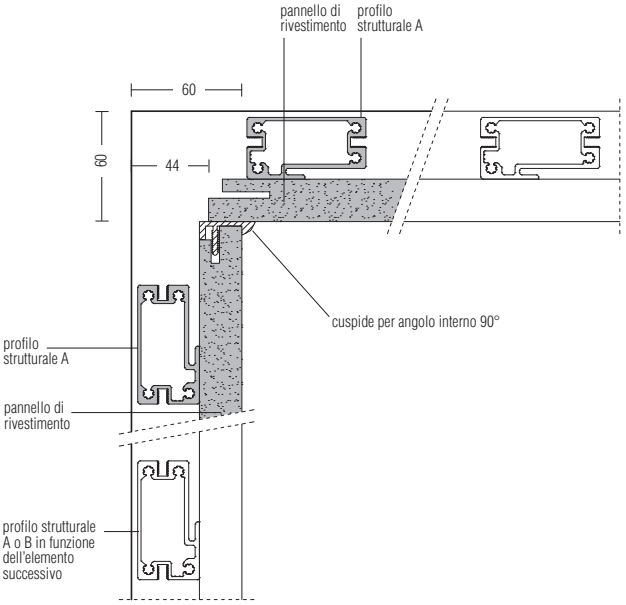

A
Angolo interno 90°
Composizione realizzata con due pannelli lineari

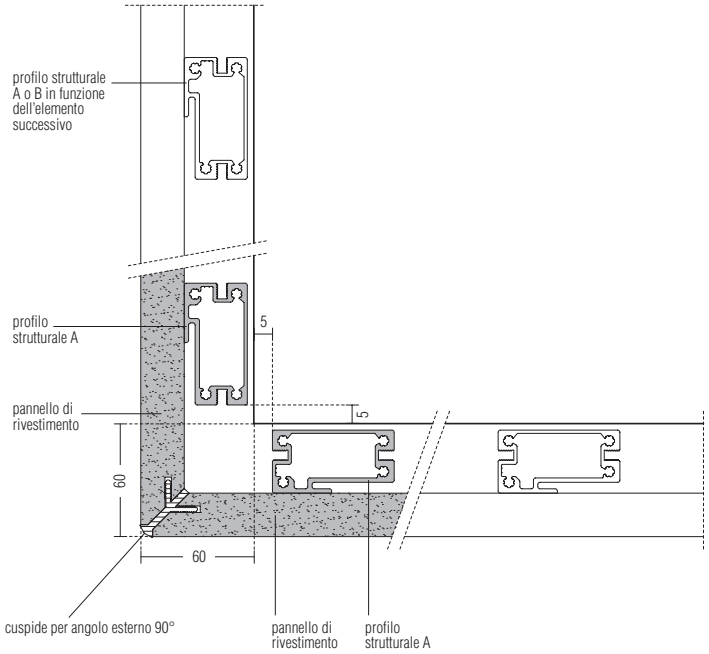

B
Angolo esterno 90°
Composizione realizzata con due pannelli lineari

Dimensioni espresse in millimetri. L'azienda si riserva il diritto di apportare modifiche ai modelli senza preavviso. Le informazioni qui riportate sono basate sugli ultimi dati pubblicati a listino.

COMPOSIZIONE BOISERIE - SOLUZIONI ANGOLARI INTERNE

Molteni&C

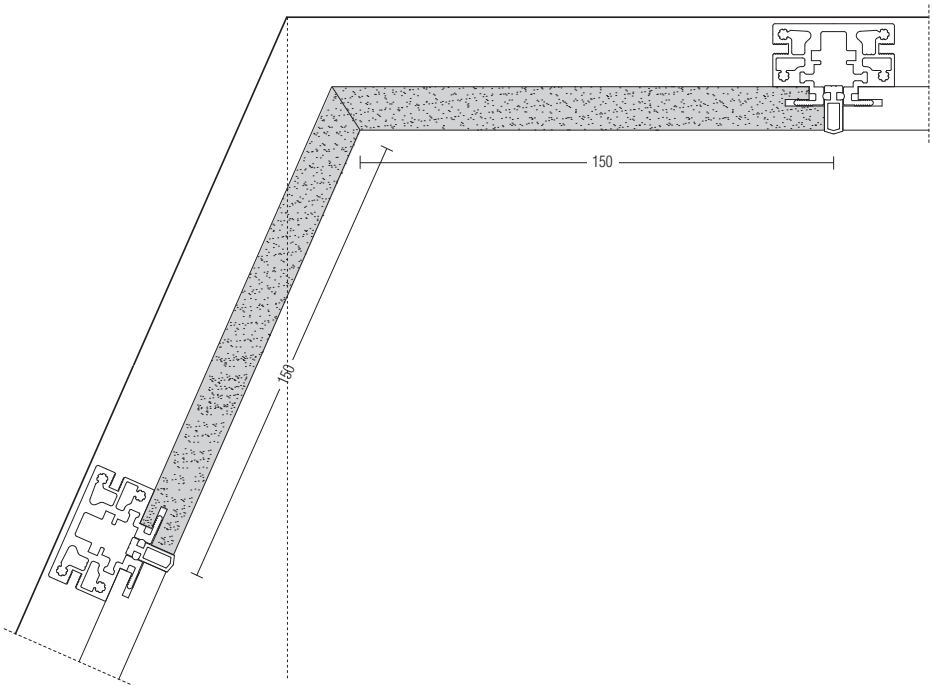

C
Angolo interno > 90°
Modulo 150x150
assemblato

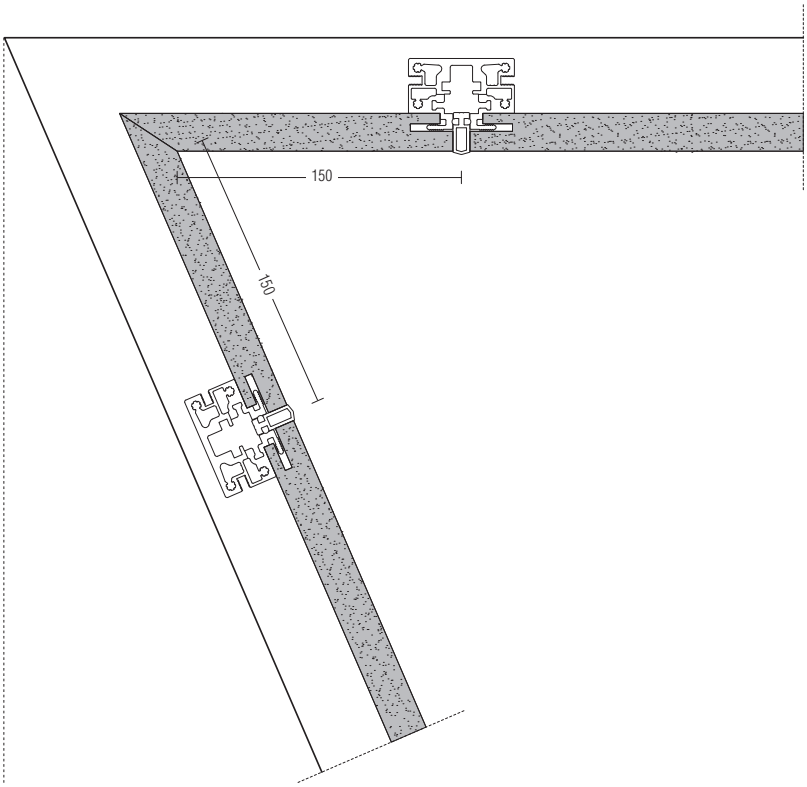

D
Angolo interno < 90°
Modulo 150x150
assemblato

Dimensioni espresse in millimetri. L'azienda si riserva il diritto di apportare modifiche ai modelli senza preavviso. Le informazioni qui riportate sono basate sugli ultimi dati pubblicati a listino.

COMPOSIZIONE BOISERIE - SOLUZIONI ANGOLARI ESTERNE

Molteni&C

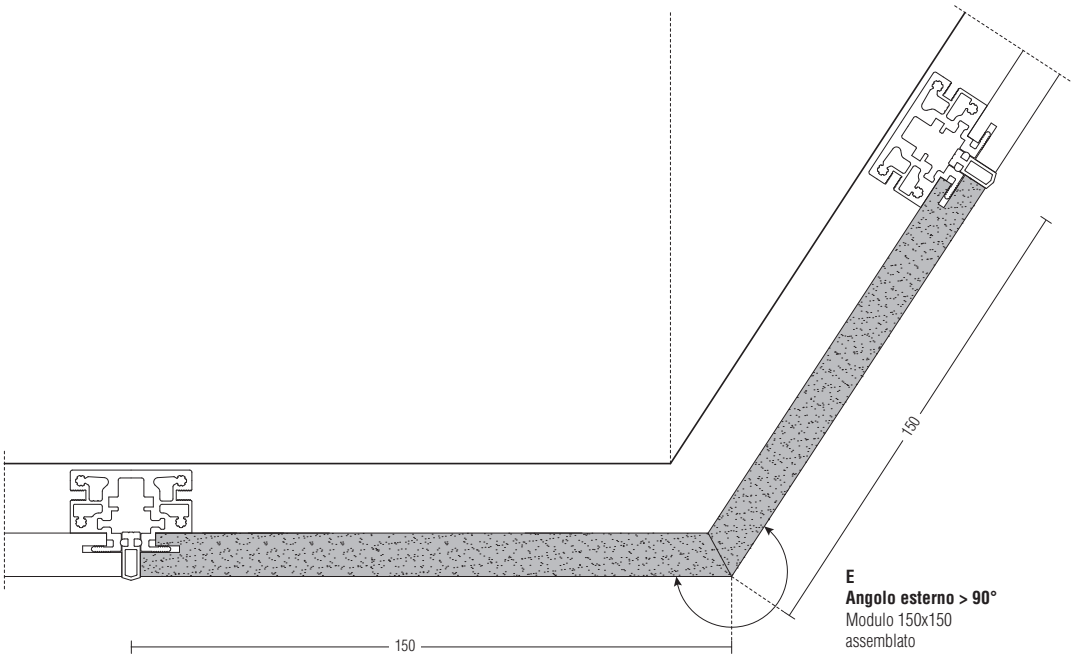

E
Angolo esterno > 90°
Modulo 150x150
assemblato

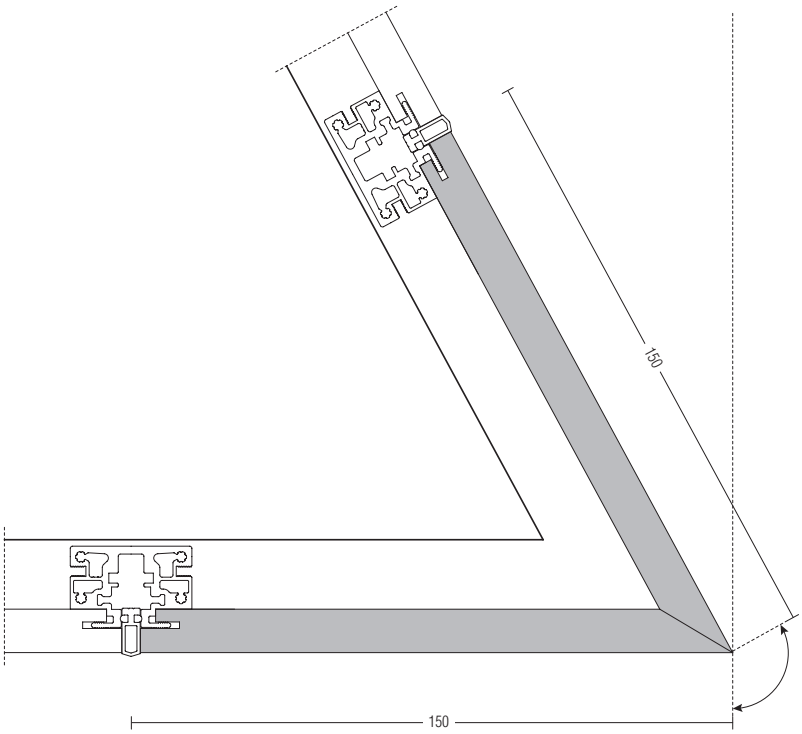

F
Angolo esterno < 90°
Modulo 150x150
assemblato

Dimensioni espresse in millimetri. L'azienda si riserva il diritto di apportare modifiche ai modelli senza preavviso. Le informazioni qui riportate sono basate sugli ultimi dati pubblicati a listino.

Molteni&C

PANNELLI DI RIVESTIMENTO - POSSIBILI CONFIGURAZIONI

Pannelli di rivestimento senza profilo decorativo orizzontale

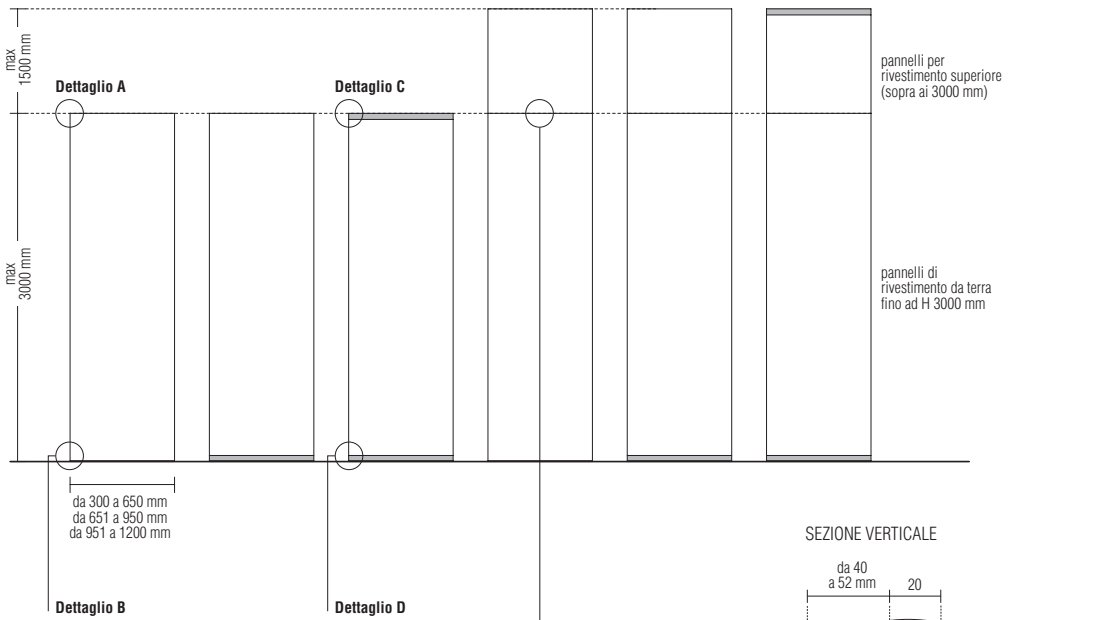

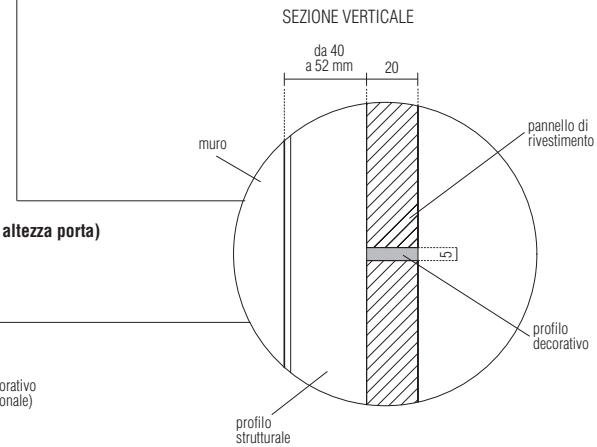

Pannelli di rivestimento con profilo decorativo orizzontale (sempre ad altezza porta)

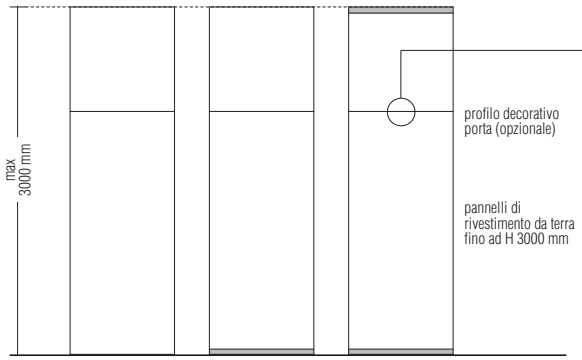

Dimensioni espresse in millimetri. L'azienda si riserva il diritto di apportare modifiche ai modelli senza preavviso. Le informazioni qui riportate sono basate sugli ultimi dati pubblicati a listino.

PANNELLI DI RIVESTIMENTO - POSSIBILI CONFIGURAZIONI

Sezioni verticali:
Dettaglio della parte inferiore e superiore dei pannelli di rivestimento

Molteni&C

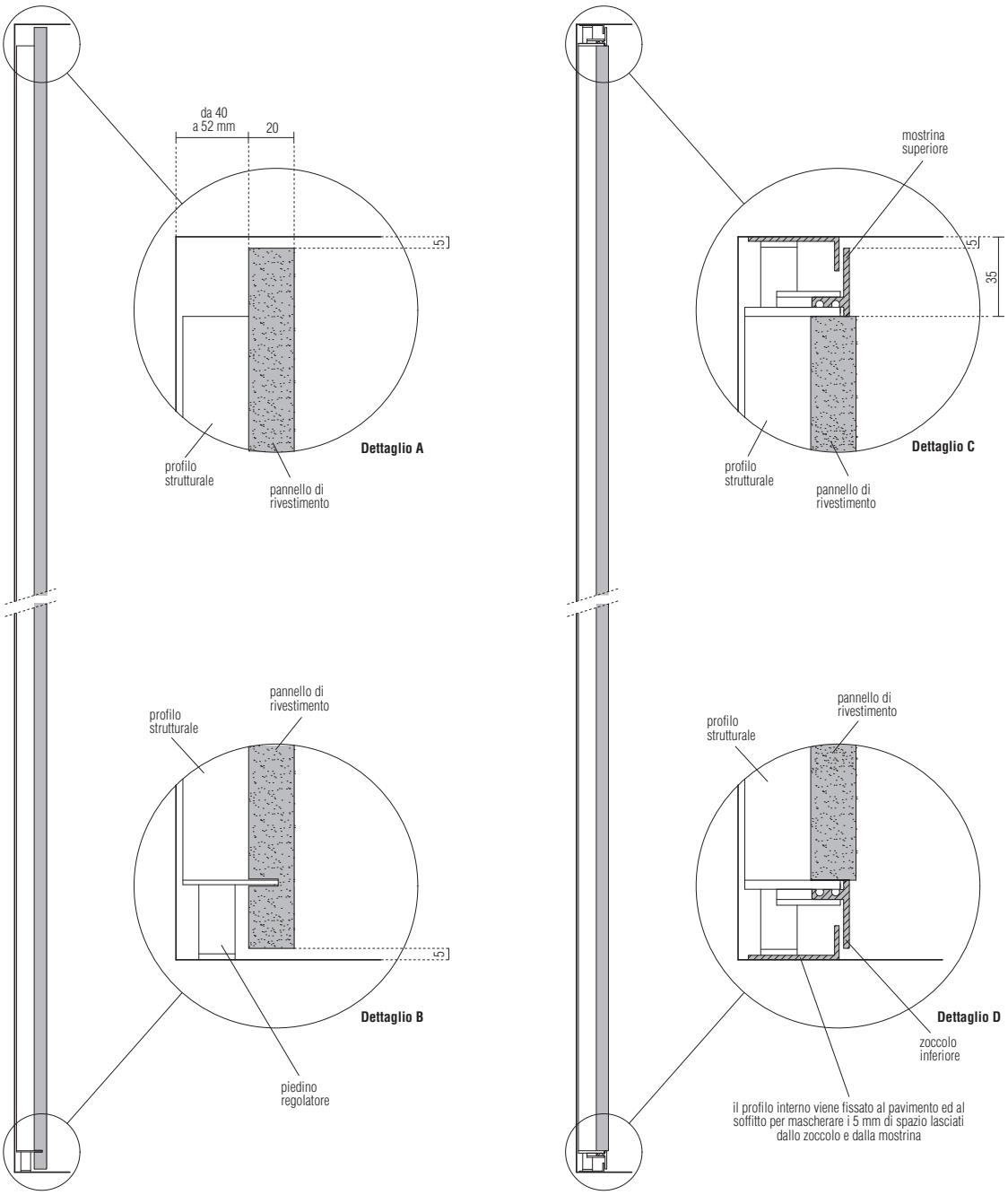

Dimensioni espresse in millimetri. L'azienda si riserva il diritto di apportare modifiche ai modelli senza preavviso. Le informazioni qui riportate sono basate sugli ultimi dati pubblicati a listino.

DATI DA COMUNICARE PER LA GESTIONE DEL PROGETTO E DELL'ORDINE

RILIEVO IN DWG DELLA PARETE E DEL SOFFITTO COME DA SCHEMI ALLEGATI

Molteni&C

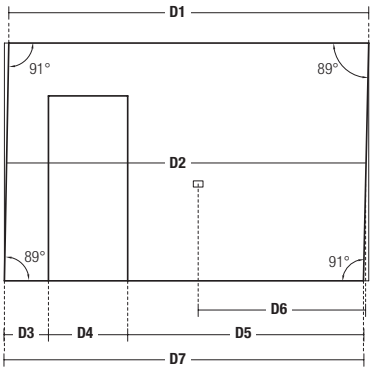

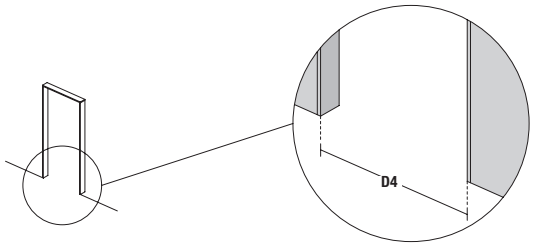

1. RILIEVO IN LARGHEZZA

È necessario misurare la larghezza della parete in prossimità del soffitto **D1**, a mezz'aria **D2** ed in prossimità del pavimento **D7**. Questa procedura garantisce il rilievo corretto della geometria della parete.

Rilevare i parziali dei vani presenti in facciata **D3** - **D4** - **D5**.
La misura **D4** deve essere presa dal falso telaio della porta.

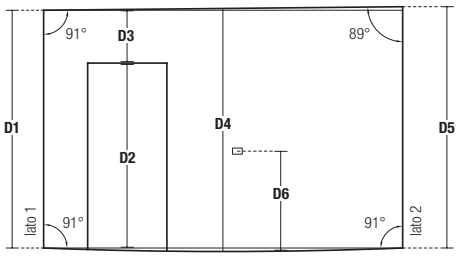

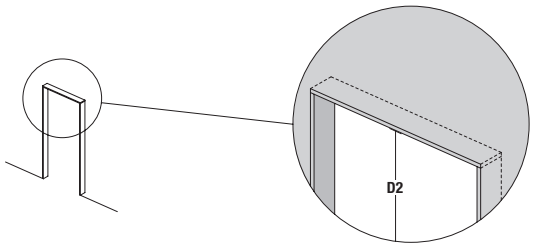

2. RILIEVO IN ALTEZZA

È necessario misurare l'altezza dell'ambiente in prossimità dei lati **D1** e **D5**, ed al centro della parete **D4**.
Questa procedura garantisce il rilievo corretto della geometria della parete.

Rilevare i parziali dei vani presenti in facciata **D2** - **D3**.
La misura **D2** deve essere presa dal falso telaio della porta.

Dimensioni espresse in millimetri. L'azienda si riserva il diritto di apportare modifiche ai modelli senza preavviso. Le informazioni qui riportate sono basate sugli ultimi dati pubblicati a listino.

DATI DA COMUNICARE PER LA GESTIONE DEL PROGETTO E DELL'ORDINE

Molteni&C

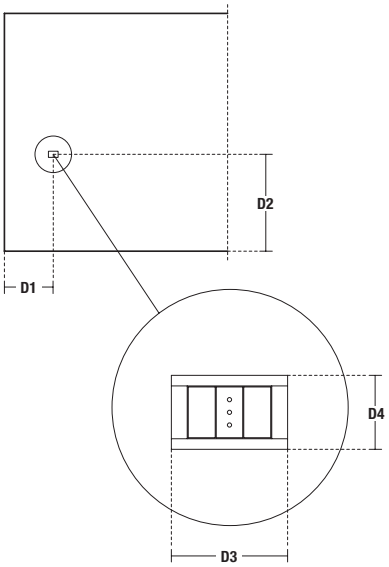

3. RILIEVO PRESE ELETTRICHE

D1 Interasse presa elettrica da un punto fisso dell'ambiente.
D2 Interasse presa elettrica dal pavimento o dal soffitto.
D3 Larghezza scatoletta elettrica (o diametro).
D4 Altezza scatoletta elettrica.

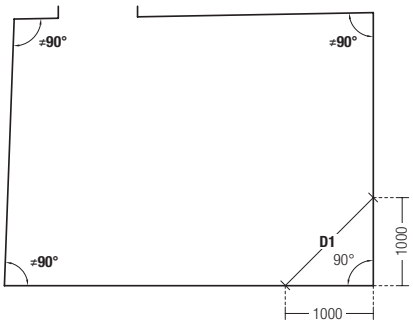

4. RILIEVO IN PIANTA

Il rilievo deve comprendere anche la pianta dell'ambiente, soprattutto nei casi in cui la boiserie viene installata su tutte le pareti presenti. Senza l'ausilio di un goniometro digitale è comunque possibile stabilire l'ampiezza di un angolo.

Quando l'angolo è perfettamente a 90° la misura **D1** è pari a 1414 mm.

Dimensioni espresse in millimetri. L'azienda si riserva il diritto di apportare modifiche ai modelli senza preavviso. Le informazioni qui riportate sono basate sugli ultimi dati pubblicati a listino.

DATI DA COMUNICARE PER LA GESTIONE DEL PROGETTO E DELL'ORDINE

5. SI CONSIGLIA

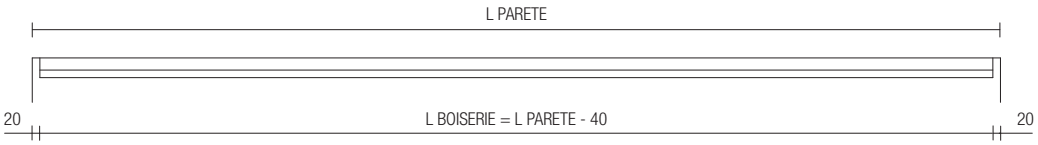

Molteni&C

6. SOLUZIONE ALTERNATIVA

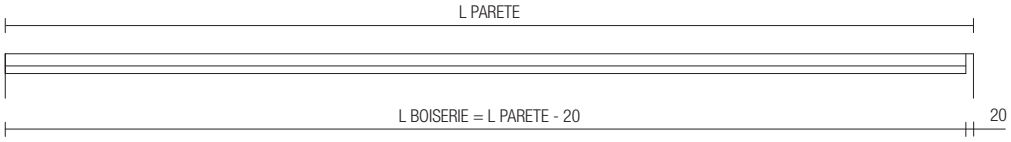

7. MONTAGGIO DA SINISTRA A DESTRA

SX → DX

DA SPECIFICARE NELL'ORDINE

ZOCCOLO	☐ **Sì**	☐ **No**			
MOSTRINA SUPERIORE	☐ **Sì**	☐ **No**			
CUSPIDE CENTRALE	☐ **Sì**	☐ **No**			
PROFILO DECORATIVO	☐ **Sì**	☐ **No**			
FINITURA BOISERIE	☐ **Laccato opaco** _____	☐ **Essenza** _____	☐ **Tessuto** _____	☐ **MDi by Inalco** _____	☐ **Specchio**
FINITURA PARTI METALLO	☐ **Iris**	☐ **Peltro**			
TIPO CERNIERA	☐ **Invisibile**	☐ **Incasso laterale**	☐ **Pivot**	Cerniera invisibile non disponibile per MDi by Inalco e specchio	
TIPOLOGIA APERTURA PORTA RIFERIMENTO LATO CERNIERA	☐ **Apertura DX**	☐ **Apertura SX**			
TIPOLOGIA MANIGLIA PORTA	☐ **Supercerchio**	☐ **Superquadro**	☐ **Maniglia Cliente**		
FINITURA LATO PORTA COMPLANARE ALLA BOISERIE	**Specificare** _____			Per MDi by Inalco e specchio	
FINITURA LATO PORTA OPPOSTO ALLA BOISERIE	**Specificare** _____			la finitura è monocromatica	
TIPO LATO OPPOSTO	☐ **Coprifilo**	☐ **Cartongesso**	☐ **Boiserie**		
FINITURA IMBOTTE / COPRIFILI	☐ **Laccato opaco** _____	☐ **Essenza** _____	☐ **Laccato lucido** _____	☐ **Tessuto** _____	

Dimensioni espresse in millimetri. L'azienda si riserva il diritto di apportare modifiche ai modelli senza preavviso. Le informazioni qui riportate sono basate sugli ultimi dati pubblicati a listino.

DATI DA COMUNICARE PER LA GESTIONE DEL PROGETTO E DELL'ORDINE

Molteni&C

PORTA A TIRARE SX
LATO COMPLANARE BOISERIE

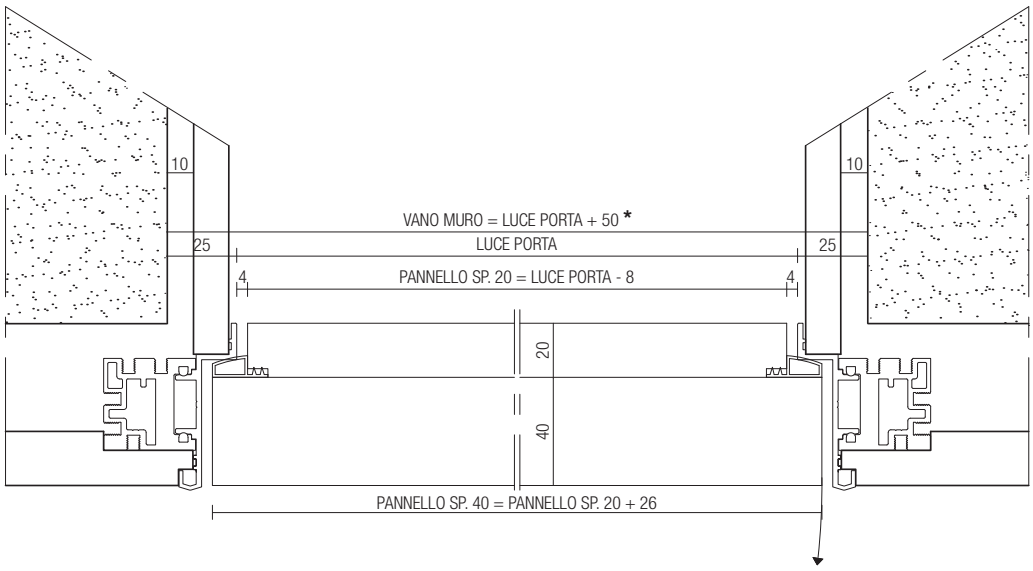

PORTA A SPINGERE SX
LATO COMPLANARE BOISERIE

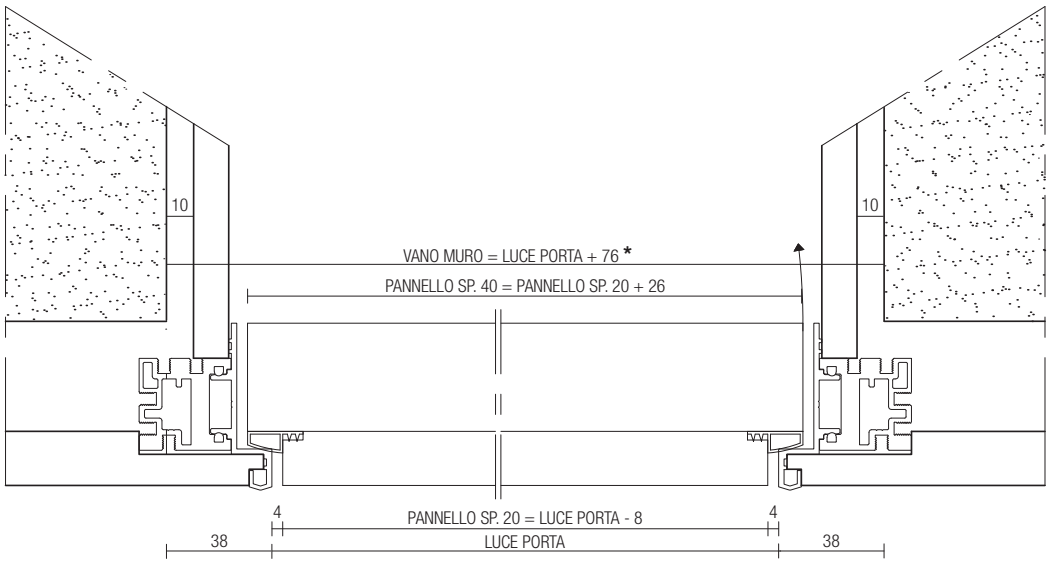

* In caso di cerniera pivot sia a spingere che a tirare:
vano a muro = luce porta + 63

Dimensioni espresse in millimetri. L'azienda si riserva il diritto di apportare modifiche ai modelli senza preavviso. Le informazioni qui riportate sono basate sugli ultimi dati pubblicati a listino.

DATI DA COMUNICARE PER LA GESTIONE DEL PROGETTO E DELL'ORDINE

Molteni&C

ALTEZZA LUCE PORTA
DIVERSA DALL'ALTEZZA DEL SOFFITTO

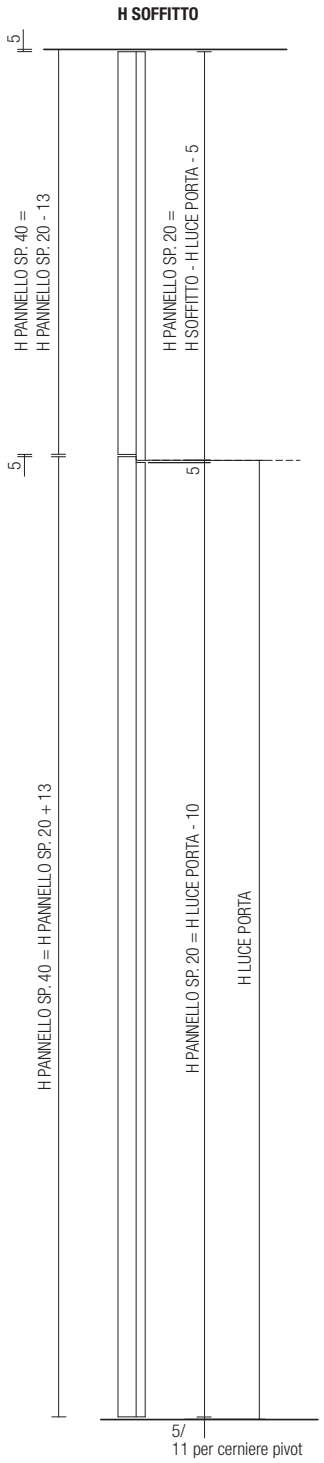

ALTEZZA LUCE PORTA
UGUALE ALL'ALTEZZA DEL SOFFITTO

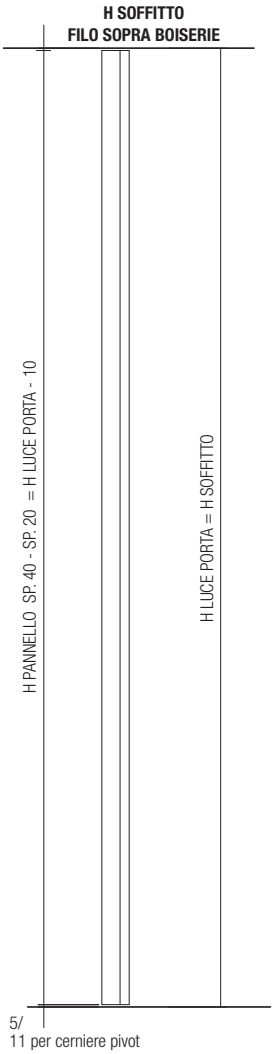

Dimensioni espresse in millimetri. L'azienda si riserva il diritto di apportare modifiche ai modelli senza preavviso. Le informazioni qui riportate sono basate sugli ultimi dati pubblicati a listino.

DATI DA COMUNICARE PER LA GESTIONE DEL PROGETTO E DELL'ORDINE

Molteni&C

PORTA A SPINGERE

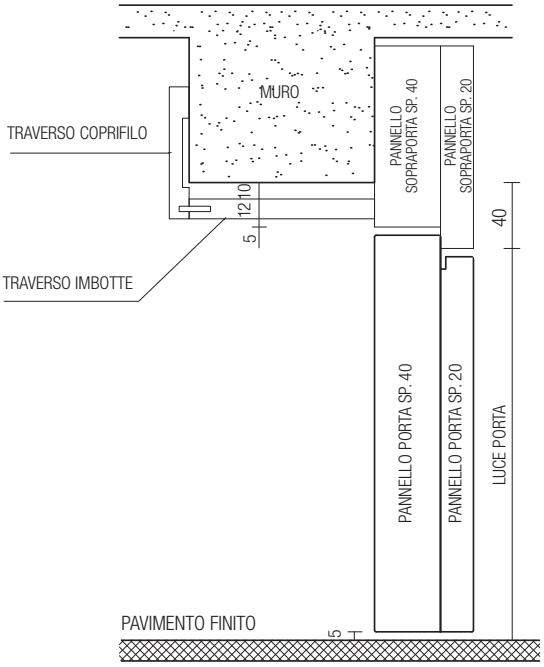

PORTA A TIRARE

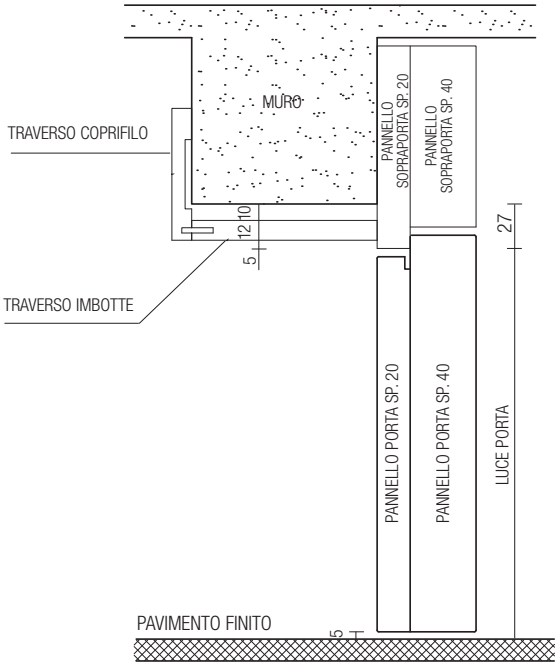

PORTA PIVOT

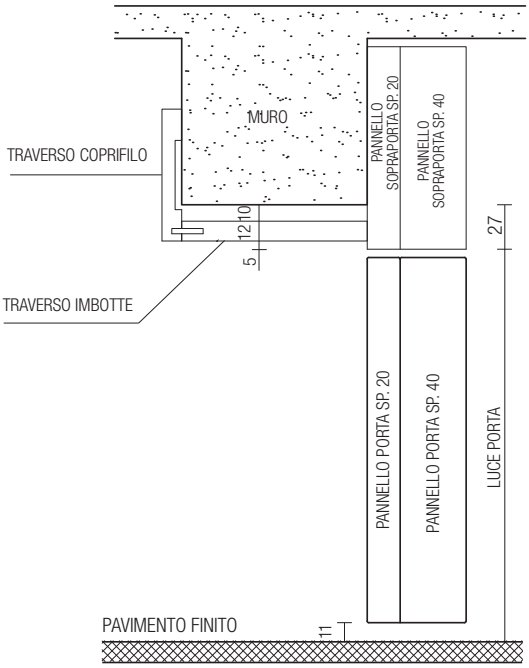

Nelle finiture
MDi by Inalco e specchio le porte
sono realizzate in un
unico pannello

Dimensioni espresse in millimetri. L'azienda si riserva il diritto di apportare modifiche ai modelli senza preavviso. Le informazioni qui riportate sono basate sugli ultimi dati pubblicati a listino.

ESEMPI UTILIZZO PANNELLO RIVESTIMENTO USO FASCIA

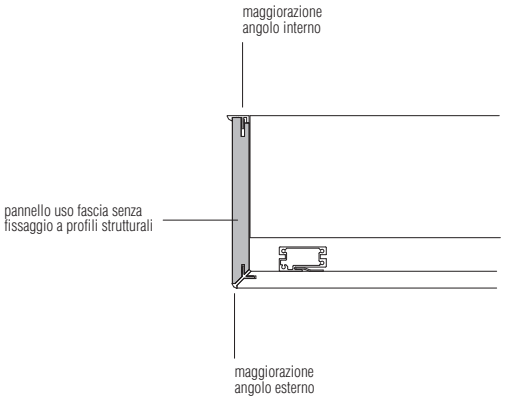

Molteni&C

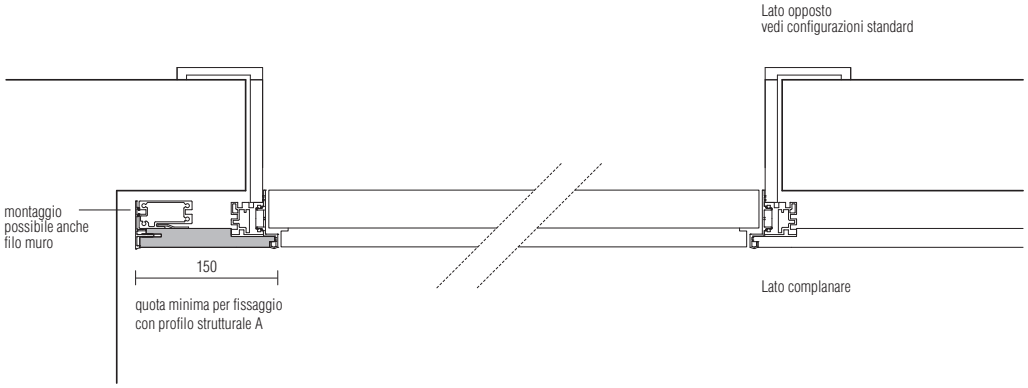

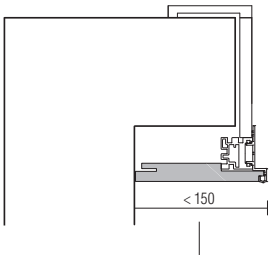

Pannello di rivestimento ad uso fascia sp 20 mm.
Se compreso tra 81 mm e 149 mm dovrà essere tagliato in cantiere e non sarà fissato a muro tramite profilo strutturale A.
Non realizzabile con specchio e MDi by Inalco.

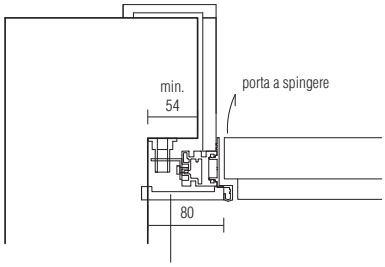

se inferiore a 81 mm utilizzare coprifilo
Non realizzabile con specchio e MDi by Inalco.

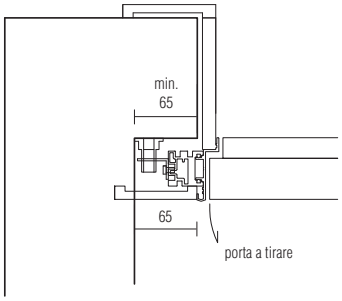

Dimensioni espresse in millimetri. L'azienda si riserva il diritto di apportare modifiche ai modelli senza preavviso. Le informazioni qui riportate sono basate sugli ultimi dati pubblicati a listino.

APPLICAZIONI ACCESSORIE - COSTRUZIONE RIVESTIMENTO PER NICCHIE

Per rivestire delle nicchie dove sono inserite composizioni Gliss Master o 505 UP System è necessario utilizzare i componenti a listino (come indicato di seguito) con l'aggiunta di un profilo di finitura orizzontale.

Avvertenze
Il rivestimento sospeso è sempre fissato a muro.
In caso di pannelli di rivestimento specchio e MDi by Inalco considerare spazio tra composizione e rivestimento in quanto il materiale non è adattabile in cantiere.

Molteni&C

Esempio

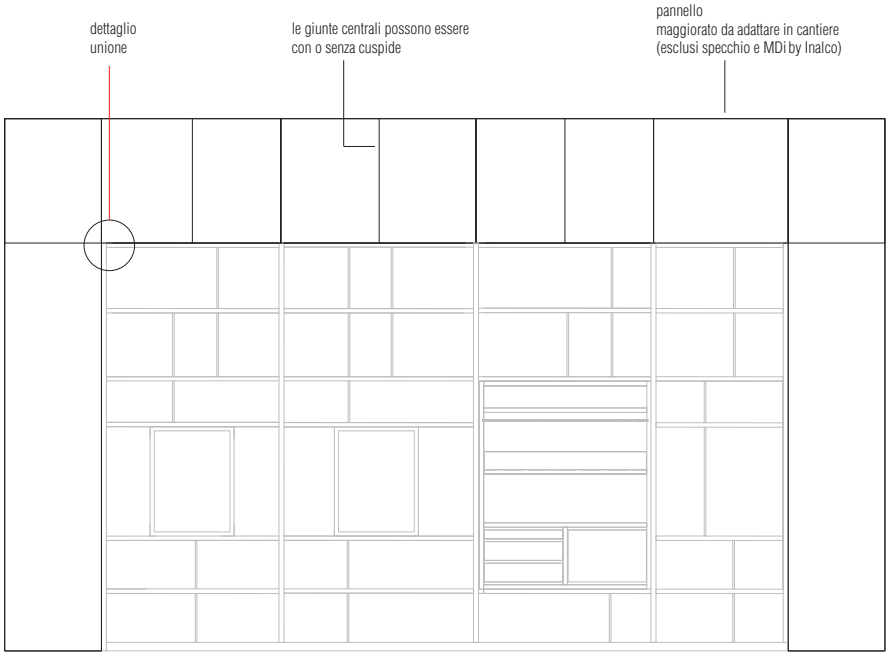

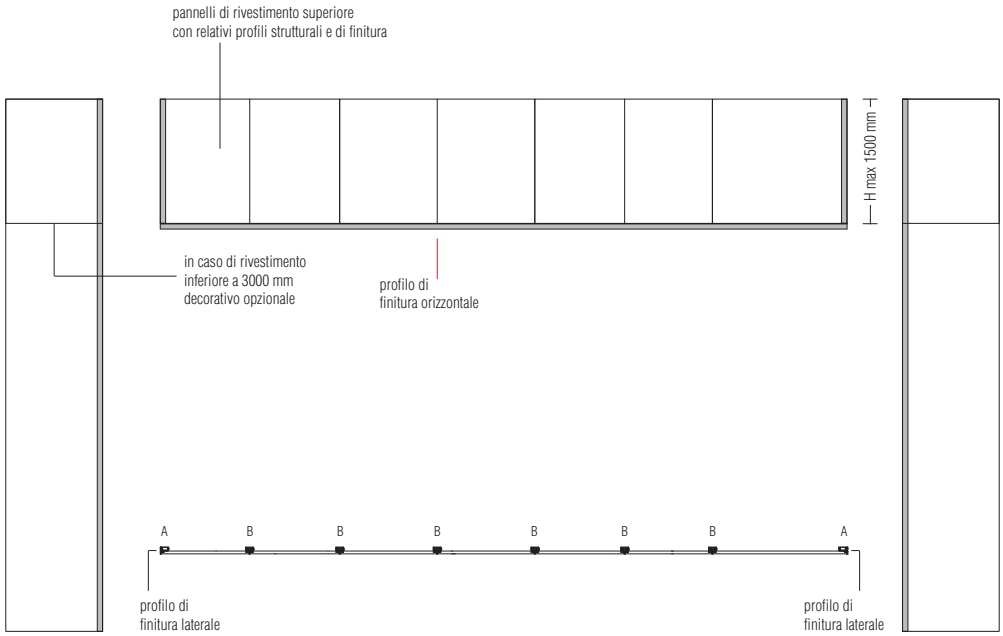

Dimensioni espresse in millimetri. L'azienda si riserva il diritto di apportare modifiche ai modelli senza preavviso. Le informazioni qui riportate sono basate sugli ultimi dati pubblicati a listino.

APPLICAZIONI ACCESSORIE - BOISERIE NON A SOFFITTO

In caso i pannelli di rivestimento vengano utilizzati ad una altezza non a soffitto (vedi esempio), la composizione può essere finita, nella parte superiore, con il profilo di finitura orizzontale.

Molteni&C

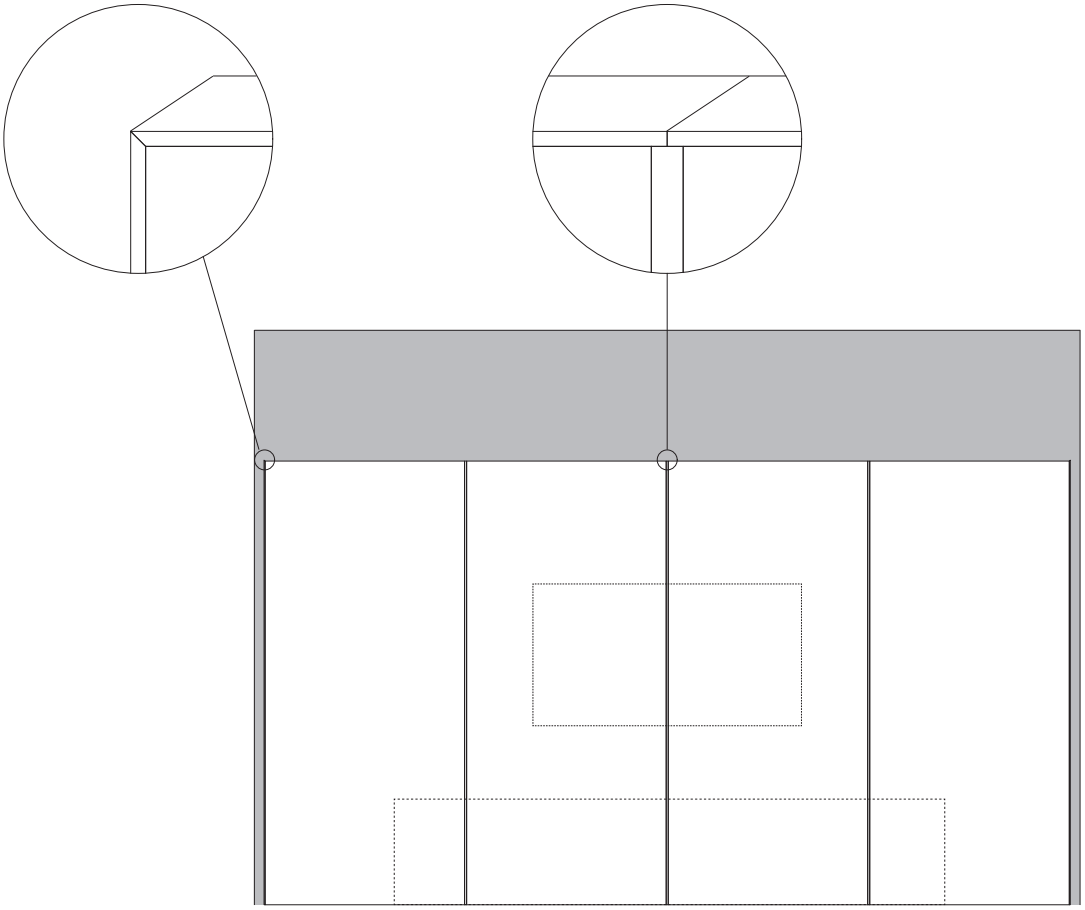

Dimensioni espresse in millimetri. L'azienda si riserva il diritto di apportare modifiche ai modelli senza preavviso. Le informazioni qui riportate sono basate sugli ultimi dati pubblicati a listino.

APPLICAZIONI ACCESSORIE - FISSAGGIO MOBILE SOSPESI

Ai pannelli di rivestimento Arial è possibile appendere direttamente e in qualsiasi posizione le composizioni LOGOS e le mensole singole PASS-WORD EVOLUTION.
Non eseguibile su pannelli specchio e MDi by Inalco.

Avvertenze
È responsabilità del Cliente verificare l'idoneità della parete su cui è fissata la boiserie Arial.
In caso gli elementi appesi fossero dotati di illuminazione LED sarà cura del Cliente predisporre la boiserie per gli appositi passaggi cavi o prese elettriche.

Eventuali richieste di fissaggio di mobili sospesi Molteni&C, differenti da quanto qui sopra previsto, dovranno essere preventivamente valutate ed autorizzate dall'Ufficio tecnico Molteni&C. La maggiorazione di costo sarà comunicata per specifico ordine solo a seguito della fattibilità.

Molteni&C

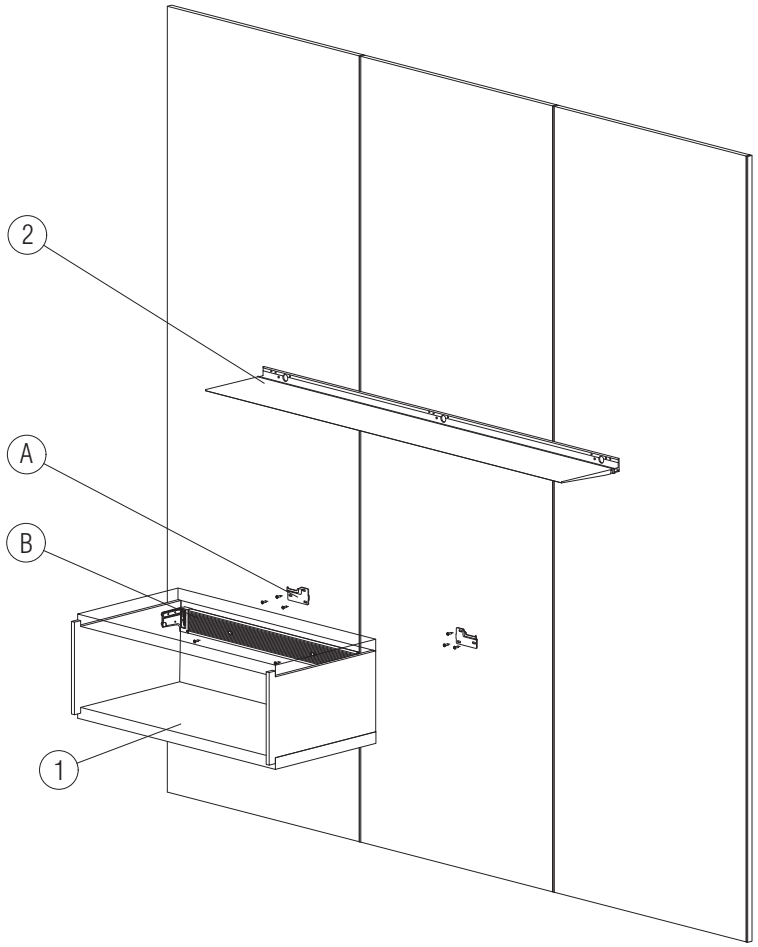

1 - LOGOS: Modalità di fissaggio con le staffe in dotazione (A) e la barra di collegamento presente all'interno di ogni modulo (B)
Portata massima: Composizioni H 358/507 Kg 20 al MTL uniformemente distribuiti;
Composizioni H 656 Kg 20 al MTL uniformemente distribuiti + Kg. 10 per ogni vano interno;
Composizioni H 1250 Kg 20 al MTL uniformemente distribuiti + Kg. 20 per ogni vano interno.

2 - Mensole Singole PASS-WORD EVOLUTION: Portata massima Kg 20 al MTL uniformemente distribuiti.

Dimensioni espresse in millimetri. L'azienda si riserva il diritto di apportare modifiche ai modelli senza preavviso. Le informazioni qui riportate sono basate sugli ultimi dati pubblicati a listino.

Molteni&C

SAGOMATURA PANNELLI DI RIVESTIMENTO

La fattibilità del montaggio dovrà essere verificata in funzione dei casi specifici.
La mostrina superiore non è realizzabile sui pannelli di rivestimento.
Non realizzabile su pannelli specchio e MDi by Inalco.

Possibili configurazioni

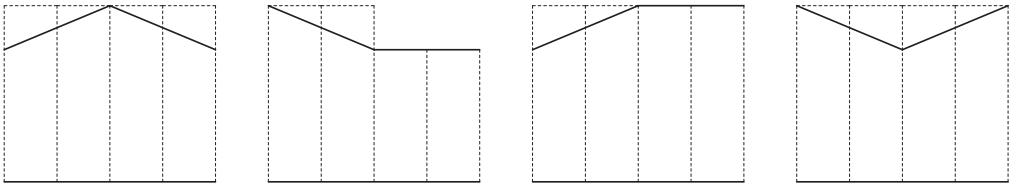

Nei casi rappresentati di seguito non è necessario sagomare i pannelli.

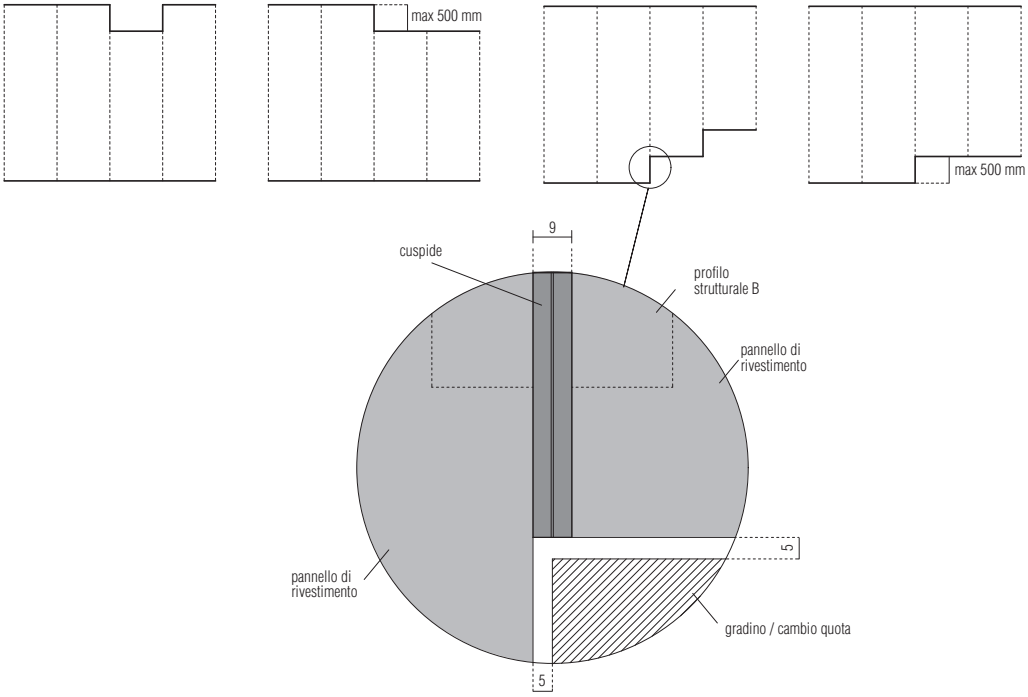

Dimensioni espresse in millimetri. L'azienda si riserva il diritto di apportare modifiche ai modelli senza preavviso. Le informazioni qui riportate sono basate sugli ultimi dati pubblicati a listino.

IMPIANTO ILLUMINAZIONE CON LAMPADE AD AGGANCIO FRONTALE

- Le lampade possono essere agganciate esclusivamente ai profili strutturali B con cuspide.
- I profili strutturali B sono elettrificabili grazie ad apposite canaline collegate ad un driver posizionato nell'ultimo pannello della sequenza di montaggio (Max. 8 canaline - Max 6mt. Lineari)
- Le lampade sono posizionabili in quantità ed altezza desiderata dal Cliente (Max. 40W per ogni driver)
- La cuspide è sostituita da una cover abbinata alla canalina che replica forma e finitura.
- Per l'accensione è necessario prevedere il collegamento dell'impianto ad una presa comandata, l'acquisto del kit con radiocomando o con Dali.

Avvertenze

- La quantità e la tipologia dei componenti verranno calcolati da Molteni&C in funzione del posizionamento delle lampade e della dimensione e articolazione della composizione.
- Riportiamo di seguito degli esempi di realizzazione degli impianti di illuminazione.

Molteni&C

Esempio 1

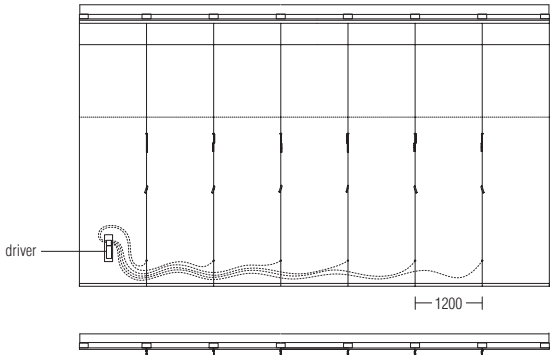

La distanza mssima tra il driver e la canalina elettrificata più distante deve essere al massimo di 6 mtl

Esempio 2

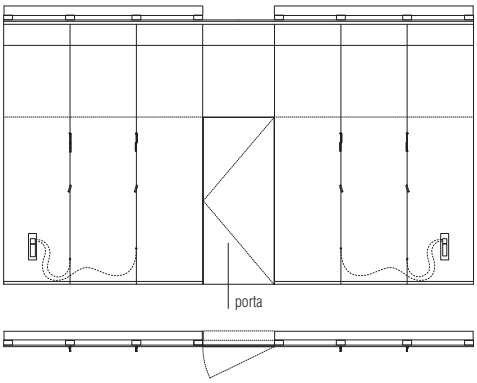

In caso di porta
devono essere realizzati
2 impianti divisi

Esempio 3

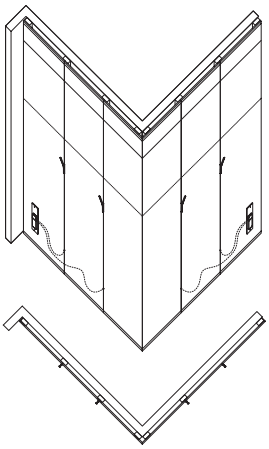

In caso di angolo esterno
devono essere realizzati
2 impianti divisi

Dimensioni espresse in millimetri. L'azienda si riserva il diritto di apportare modifiche ai modelli senza preavviso. Le informazioni qui riportate sono basate sugli ultimi dati pubblicati a listino.

PORTE PER BOISERIE

La misura nominale della porta
si riferisce alla luce porta

Avvertenze
Nell'apertura con doppia porta la maniglia è prevista sulla porta destra.
A richiesta (senza sovrapprezzo) è possibile avere la maniglia a sinistra.
Nel caso di porta doppia l'altezza massima non può superare i 4200 mm
(porta H 3000 mm + sopraporta H 1200 mm)

Molteni&C

Misure standard

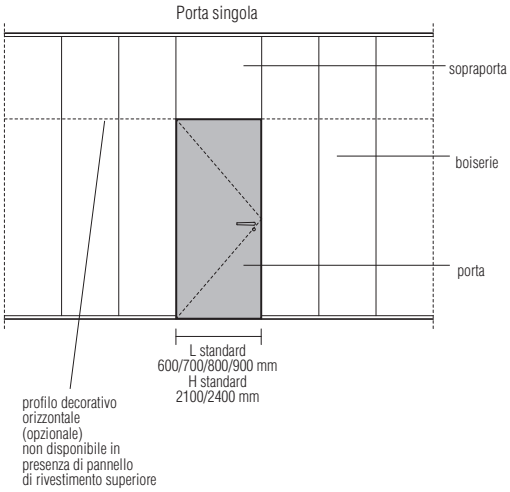

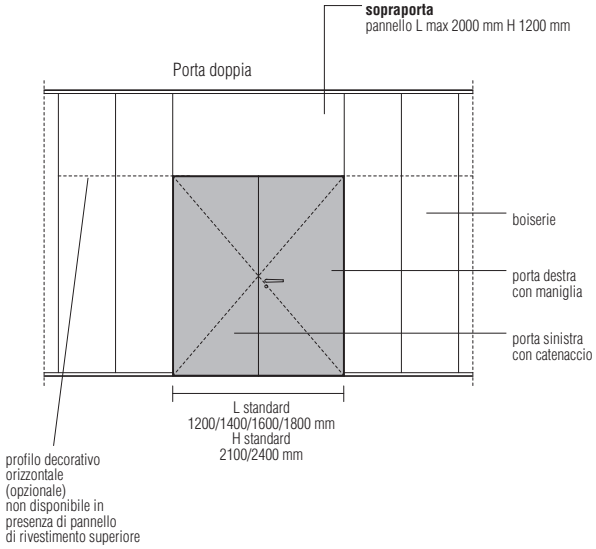

Su misura

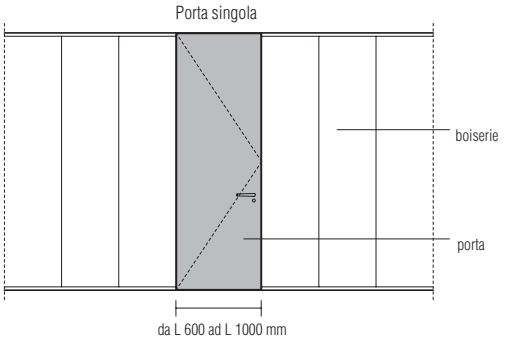

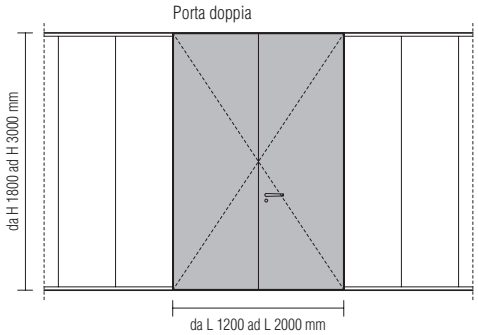

Tipologia cerniere e aperture

Cerniera invisibile

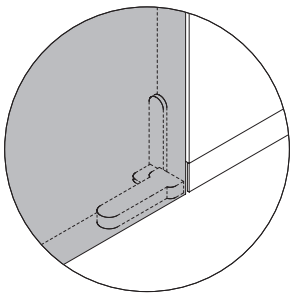

Cerniera ad incasso laterale

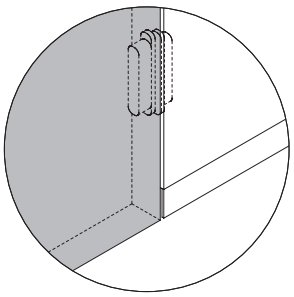

Cerniera pivot (porta a bilico)

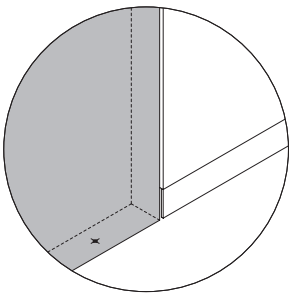

Dimensioni espresse in millimetri. L'azienda si riserva il diritto di apportare modifiche ai modelli senza preavviso. Le informazioni qui riportate sono basate sugli ultimi dati pubblicati a listino.

PORTE PER BOISERIE CON APERTURA A TIRARE

L' apertura della porta viene sempre indicata rispetto al lato complanare, ovvero il lato in cui la porta è allineata alla parete (boiserie).

Apertura destra o sinistra
Il senso di apertura è definito dalla posizione delle cerniere, sempre in riferimento al lato complanare. La posizione delle cerniere è solitamente sul lato opposto rispetto all'interruttore.

Avvertenze
Il copristipite è disponibile anche nella versione "senza cuspide", da specificare all'atto dell'ordine.

Molteni&C

Con cerniera invisibile e ad incasso laterale

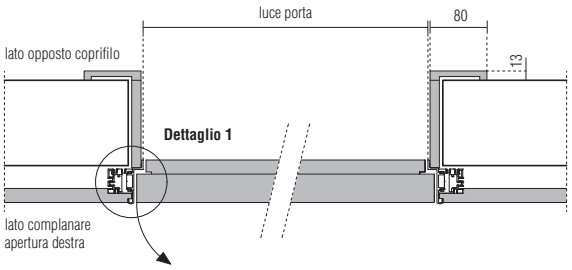

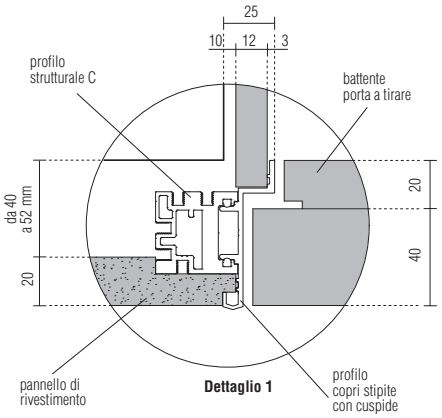

Con cerniera pivot

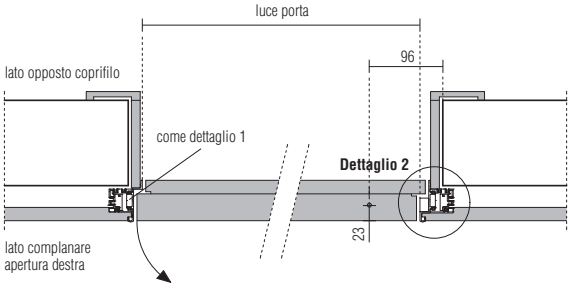

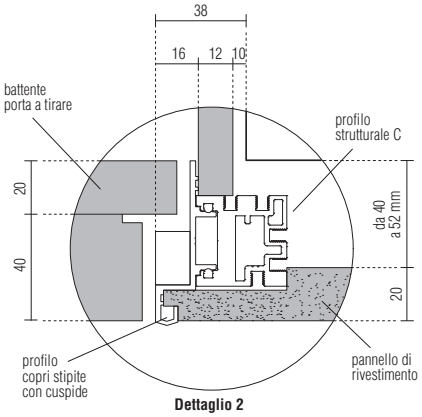

Esempi lato opposto

Lato opposto in cartongesso

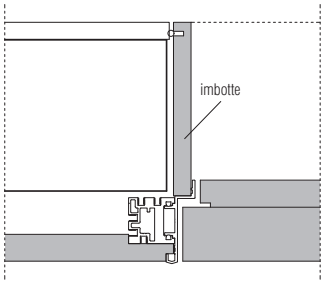

Lato complanare boiserie

Lato opposto boiserie

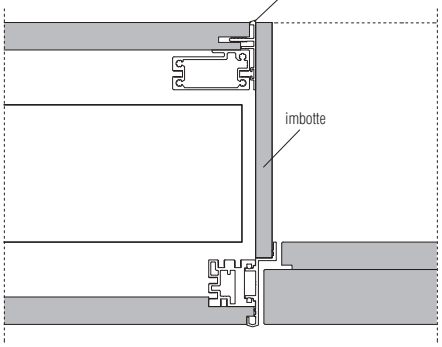

Lato complanare boiserie

Dimensioni espresse in millimetri. L'azienda si riserva il diritto di apportare modifiche ai modelli senza preavviso. Le informazioni qui riportate sono basate sugli ultimi dati pubblicati a listino.

PORTE PER BOISERIE CON APERTURA A SPINGERE

L' apertura della porta viene sempre indicata rispetto al lato complanare, ovvero il lato in cui la porta è allineata alla parete (boiserie).

Apertura destra o sinistra
Il senso di apertura è definito dalla posizione delle cerniere, sempre in riferimento al lato complanare. La posizione delle cerniere è solitamente sul lato opposto rispetto all'interruttore.

Avvertenze
Il copristipite è disponibile anche nella versione "senza cuspide", da specificare all'atto dell'ordine.

Molteni&C

Con cerniera invisibile e ad incasso laterale

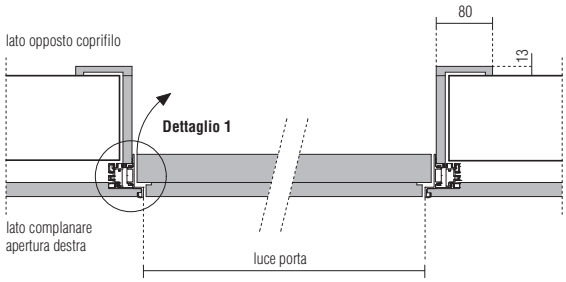

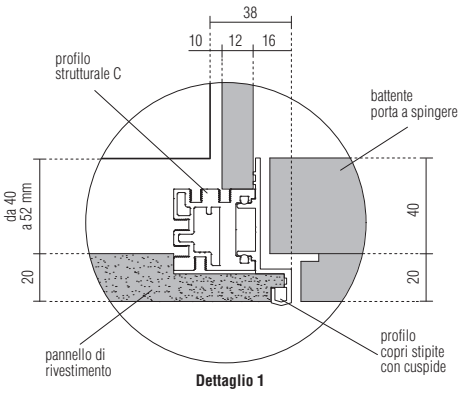

Con cerniera pivot

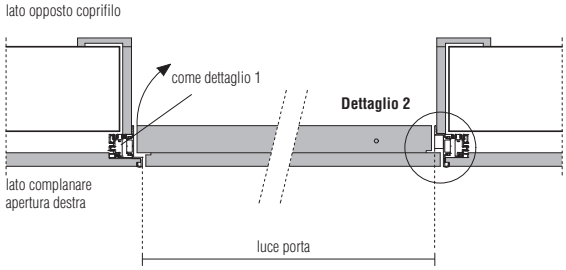

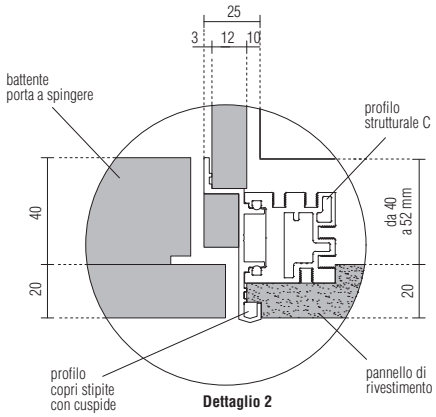

Esempi lato opposto

Lato opposto in cartongesso

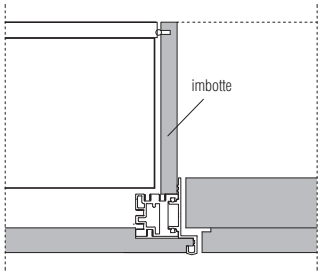

Lato complanare boiserie

Lato opposto boiserie

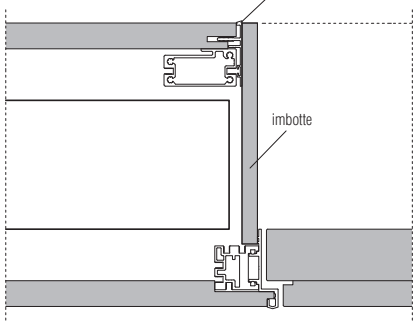

Lato complanare boiserie

Dimensioni espresse in millimetri. L'azienda si riserva il diritto di apportare modifiche ai modelli senza preavviso. Le informazioni qui riportate sono basate sugli ultimi dati pubblicati a listino.

IMBOTTE SPECIALE SP. 12 DA 201 A 500 MM

Avvertenze

E' possibile realizzare degli imbotti con profondità superiore a mm 200 fino a mm 500.

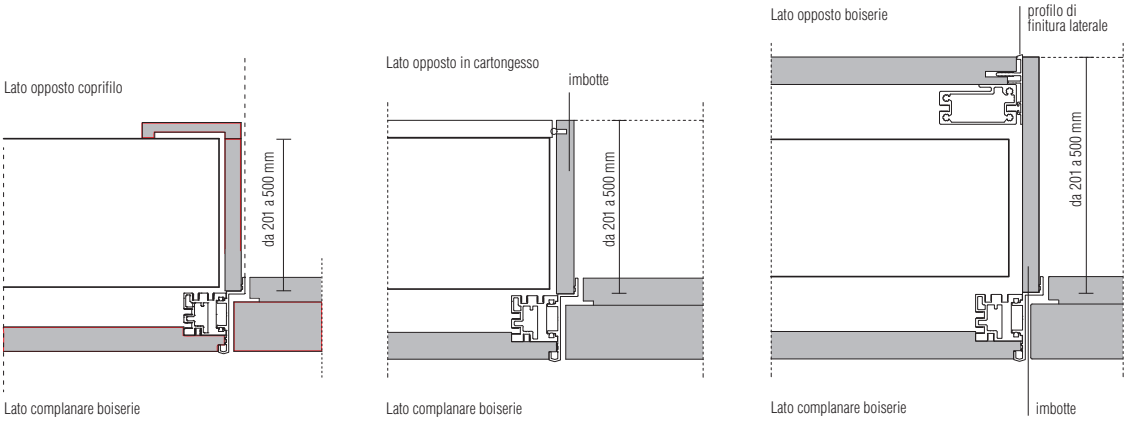

Molteni&C

SCHEDA TECNICA

REGISTERED DESIGN

2025

moltenigroup.com

Dimensioni espresse in millimetri. L'azienda si riserva il diritto di apportare modifiche ai modelli senza preavviso. Le informazioni qui riportate sono basate sugli ultimi dati pubblicati a listino.

ACCESSORI PORTA

maniglia Supercerchio

maniglia Supercerchio iris / peltro (coppia)

FMAN01

cilindro con serratura
da usare solo con maniglia Supercerchio

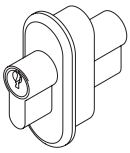

FCSE01

nottolino con serratura libero/occupato
da usare solo con maniglia Supercerchio

FNSE01

Molteni&C

maniglia Superquadro

maniglia Superquadro (coppia)

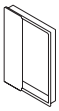

iris / peltro
FMAN02

maniglia Superquadro con nottolino (coppia)

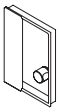

iris / peltro
FMAN03

tirante per porte
per altezze superiori a 2100 mm
(opzionale)

FTIR01

SCHEDA TECNICA

REGISTERED DESIGN

2025

moltenigroup.com

Dimensioni espresse in millimetri. L'azienda si riserva il diritto di apportare modifiche ai modelli senza preavviso. Le informazioni qui riportate sono basate sugli ultimi dati pubblicati a listino.

SOLUZIONI CON FISSAGGIO STIPITE (CX) INDIPENDENTE DALLA BOISERIE

Per ampliare la proposta di Arial è stata sviluppata la possibilità di fissare uno dei due stipiti della porta in modo indipendente dalla boiserie.
A tale scopo riportiamo di seguito alcuni esempi e l'elemento stipite "CX" studiato appositamente per queste soluzioni.

Molteni&C

stipite (CX) per fissaggio indipendente dalla boiserie

da terra fino a 3000

per rivestimento superiore sopra i 3000 (max 1500)

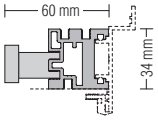

PRSC30M

PRSC15M

Dimensioni espresse in millimetri. L'azienda si riserva il diritto di apportare modifiche ai modelli senza preavviso. Le informazioni qui riportate sono basate sugli ultimi dati pubblicati a listino.

SOLUZIONI CON FISSAGGIO STIPITE (CX) INDIPENDENTE DALLA BOISERIE

Esempio 1
Fissaggio a muro dello stipite CX .
In questi casi lo stipite CX viene fissato a muro o alla boiserie e completato con il profilo copri stipite e i coprifili.

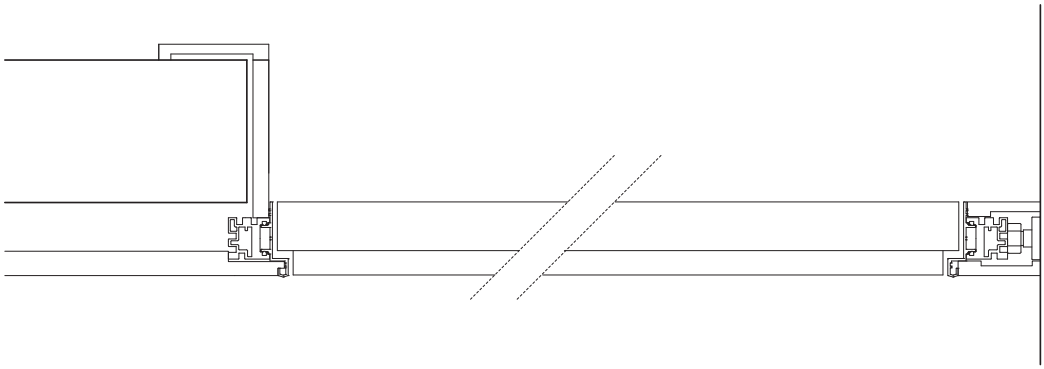

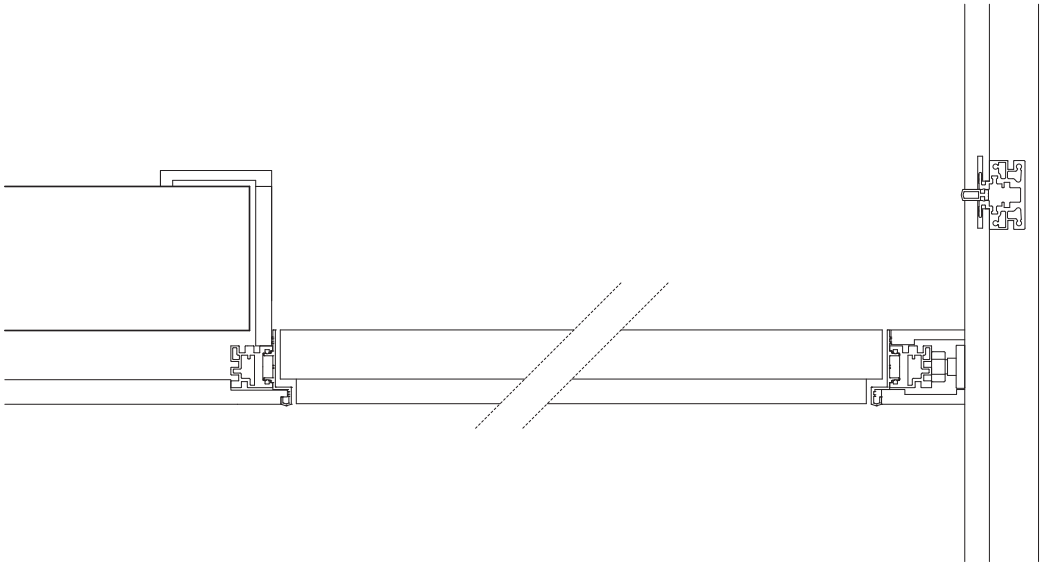

Porta a spingere

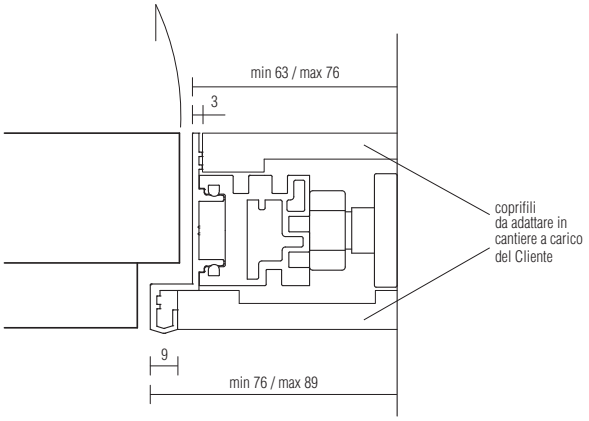

Porta a tirare

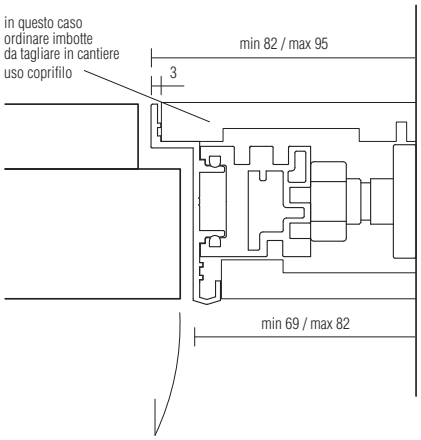

Molteni&C

Dimensioni espresse in millimetri. L'azienda si riserva il diritto di apportare modifiche ai modelli senza preavviso. Le informazioni qui riportate sono basate sugli ultimi dati pubblicati a listino.

SOLUZIONI CON FISSAGGIO STIPITE (CX) INDIPENDENTE DALLA BOISERIE

Esempio 2
Fissaggio a muro dello stipite CX con boiseries in accosto.
Le boiseries accostate allo stipite CX sono elementi indipendenti.

Molteni&C

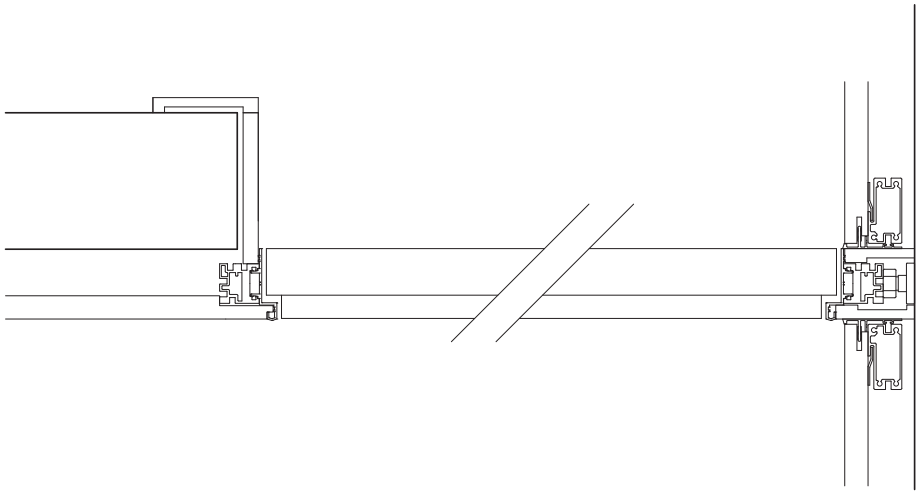

Porta a spingere

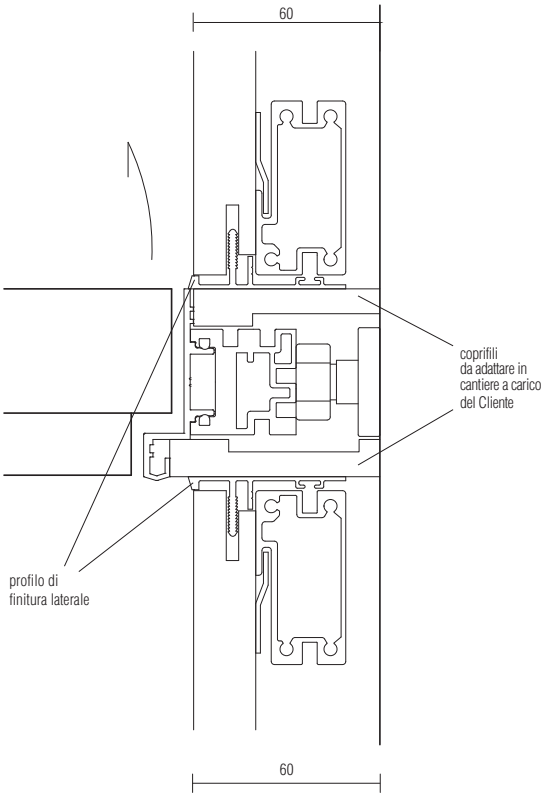

Porta a tirare

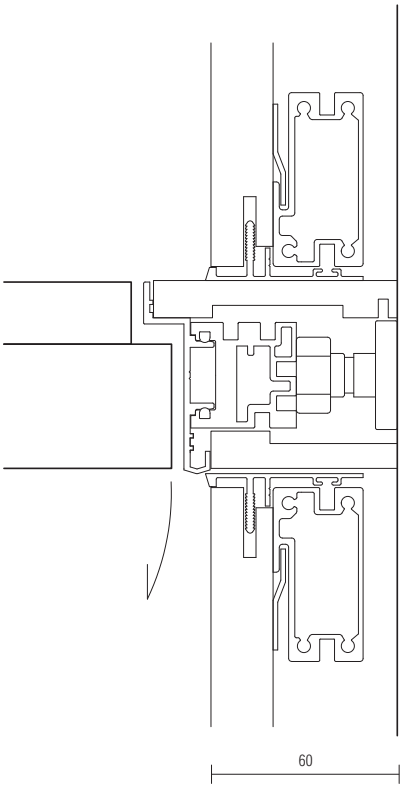

Dimensioni espresse in millimetri. L'azienda si riserva il diritto di apportare modifiche ai modelli senza preavviso. Le informazioni qui riportate sono basate sugli ultimi dati pubblicati a listino.

Molteni&C

PORTALE

Il portale va sempre da pavimento a soffitto ed è realizzabile con tre elementi:
Spalla sp. 40
Porta pivot sp. 50
Pannello frontale sp. 50

Finiture:
Essenze (RC - RF - RN - RS)
Laccato opaco colori
Laccato lucido colori
MDi by Inalco
specchio (solo porta)

Avvertenze
L'inserimento del portale è sempre indipendente rispetto alla boiserie.
Il portale non è autoportante e va sempre fissato alle pareti.
La porta pivot sp. 50 (sempre senza battute) può essere realizzata, senza maniglia, con maniglia Superquadro o maniglia Cliente (previa valutazione dell'Ufficio tecnico Molteni).
Il portale prevede ferramenta specifica per evitare di forare il pavimento.

In caso di utilizzo della porta sp. 50 per libera installazione è disponibile una ferramenta specifica per evitare di forare il pavimento. Maggiorazione cod. **FEPP01**

Portale senza pannello frontale **Portale con pannello frontale**

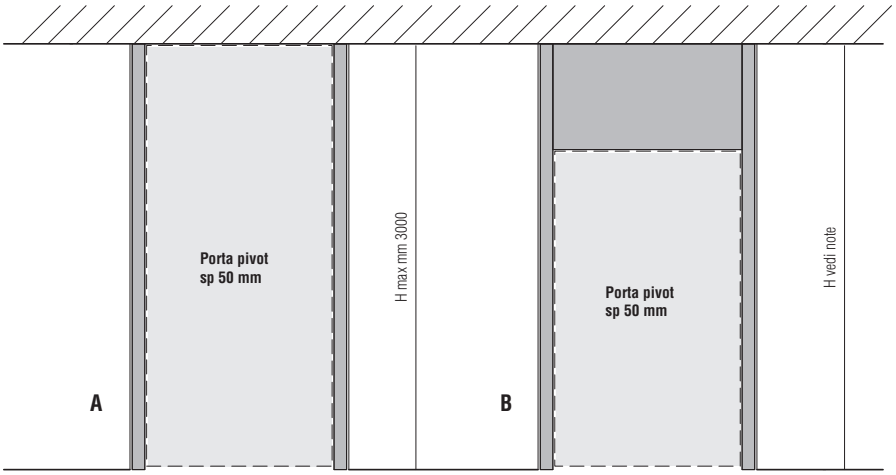

Lato complanare

Per altezza pavimento soffitto fino mm 3000 il portale è realizzato con spalle intere.

Per altezza pavimento soffitto superiore a mm 3000 il portale viene realizzato sovrapponendo le spalle superiori.
Nel caso di luce vano fino L 1200 mm (porta singola), si può arrivare ad altezza massima 4500 mm.
Nel caso di luce porta superiore L 1200 mm (porta doppia), l'altezza massima prevista è di mm. 4200.

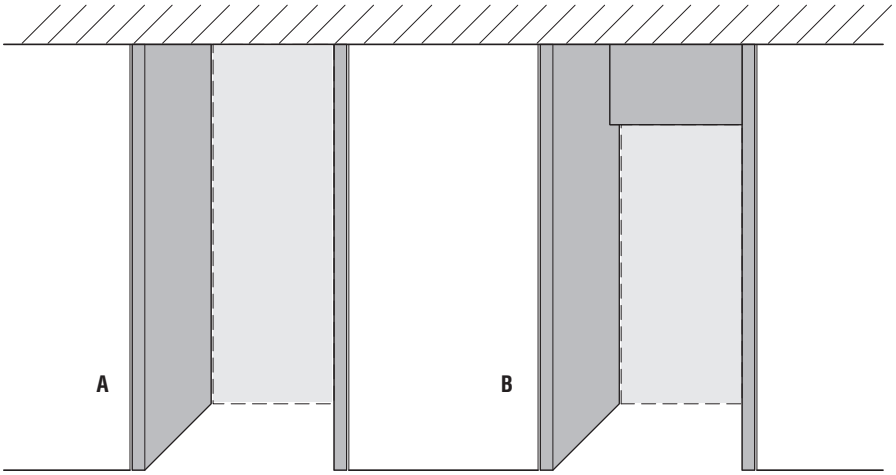

Lato opposto

Pianta

Lato opposto

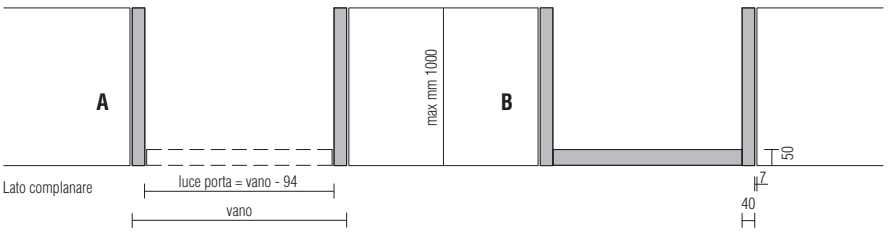

Lato complanare

Esempio fissaggio ai profili strutturali

Dimensioni espresse in millimetri. L'azienda si riserva il diritto di apportare modifiche ai modelli senza preavviso. Le informazioni qui riportate sono basate sugli ultimi dati pubblicati a listino.